## Pomolo Pinocchio

> Weblink



**Superficie**
Ice

**N. di articolo**
40.001.580.00

**Prezzo in CHF**
132.- IVA esclusa

### Descrizione del prodotto

Completo, metallo massiccio, con rosetta D = ø25mm
Pomolo: foro D = ø 14
Montage possible avec ou sans rosace

### Accessorio

Accessori opzionali

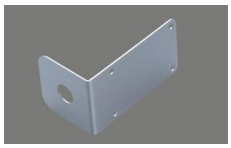

> Weblink
40.001.469.00 / CHF 32.-
Staffa angolare di
montaggio per base

### Ricambi

Qui trovate tutti gli accessori compatibili > Weblink

Suter Inox AG
Schachenstrasse 20
CH-5116 Schinznach-Bad
Tel. +41 56 463 63 33
Fax +41 56 463 63 30
E-Mail: suter@suter.ch

# Zugknopf Pinocchio

SUTER inox technik

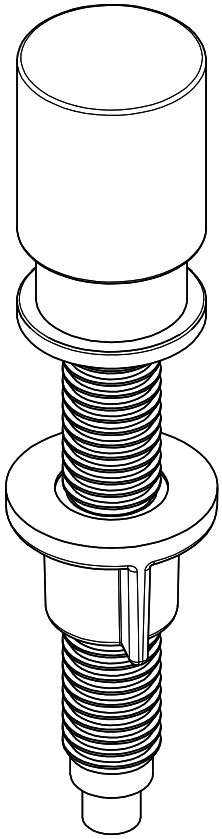

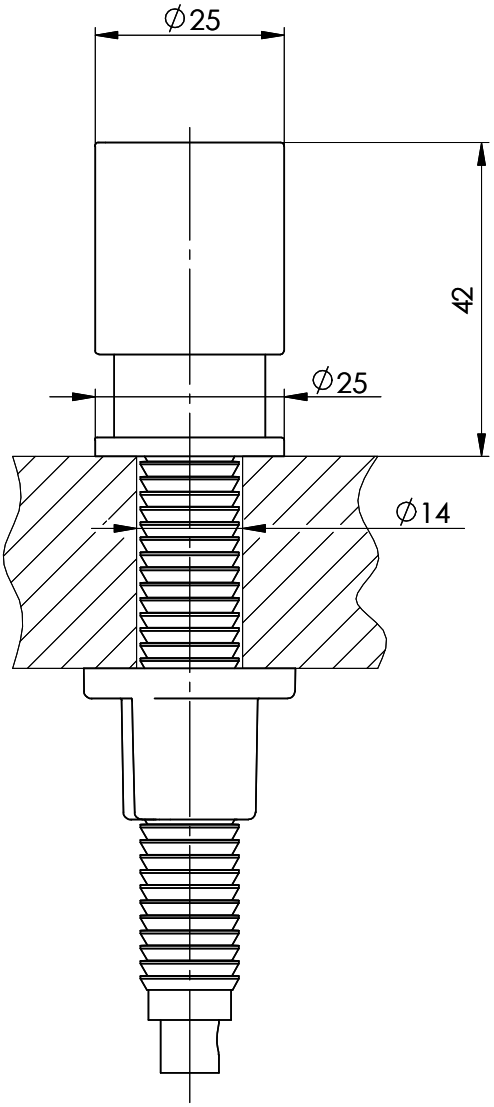


| Artikel Nr.: | Zeichn.Nr.: 13.10-06.1001.00.00 | Index 00+ | daf | 24.08.2006 |
|---|---|---|---|---|

Für dieses Dokument und den darin dargestellten Gegenstand behalten wir uns alle Rechte vor. Vervielfältigung, Bekanntgabe an Dritte oder Verwendung seines Inhalts, ohne unsere Zustimmung ist verboten. © Copyright 2005 Suter Inox AG All rights reserved.