Pomolo Pinocchio | Ice

> Weblink



Modello
Pomolo Pinocchio | Ice

N. di articolo
40.001.580.01

Prezzo in CHF
108.- IVA esclusa

Dimensioni lavello
0x0x0mm

Descrizione del prodotto

Pomolo di ricambio Pinocchio
Ice
Completo, metallo massiccio, con rosetta D = ø?25 mm
Foro per il pomolo D = ø 14 mm

Può essere montato con o senza rosetta.
Solo in abbinamento a lavelli e lavabi selezionati.

Accessorio

Accessori opzionali



> Weblink
40.001.469.00 / CHF 32.-
Staffa angolare di
montaggio per base

Ricambi

Qui trovate tutti gli accessori compatibili > Weblink

Suter Inox AG
Schachenstrasse 20
CH-5116 Schinznach-Bad
Tel. +41 56 463 63 33
Fax +41 56 463 63 30
E-Mail: suter@suter.ch

Zugknopf Pinocchio

SUTER inox technik

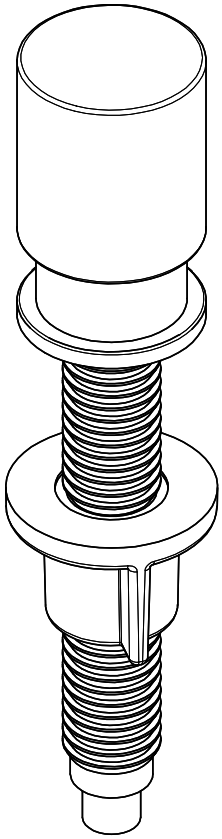

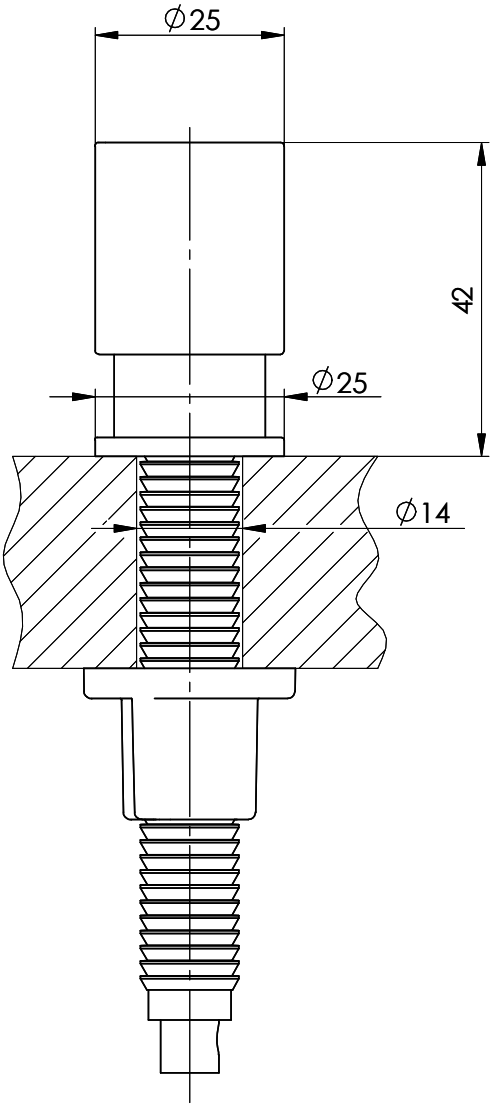

Artikel Nr.:	Zeichn.Nr.: 13.10-06.1001.00.00	Index 00+	daf	24.08.2006

Für dieses Dokument und den darin dargestellten Gegenstand behalten wir uns alle Rechte vor. Vervielfältigung, Bekanntgabe an Dritte oder Verwendung seines Inhalts, ohne unsere Zustimmung ist verboten. © Copyright 2005 Suter Inox AG All rights reserved.