Pulsante Pico

> Weblink



Superficie
Acciaio inox

N. di articolo
40.001.260.00

Prezzo in CHF
142.- IVA esclusa

Descrizione del prodotto

Pulsante, completo, metallo massiccio, con rosetta D = ø25mm
Pomolo: foro D = ø 14

- Può essere montato con o senza rosetta
- Montaggio incompatibile con il lavello Brooklyn
- Non compatibile con salvaspazio Desino

Accessorio

Accessori opzionali



> Weblink
40.001.469.00 / CHF 32.-
Staffa angolare di montaggio per base

Ricambi

Qui trovate tutti gli accessori compatibili > Weblink

Suter Inox AG
Schachenstrasse 20
CH-5116 Schinznach-Bad
Tel. +41 56 463 63 33
Fax +41 56 463 63 30
E-Mail: suter@suter.ch

Druckknopf Pico

SUTER inox technik

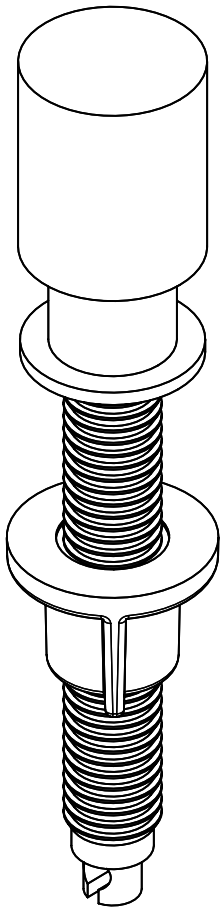

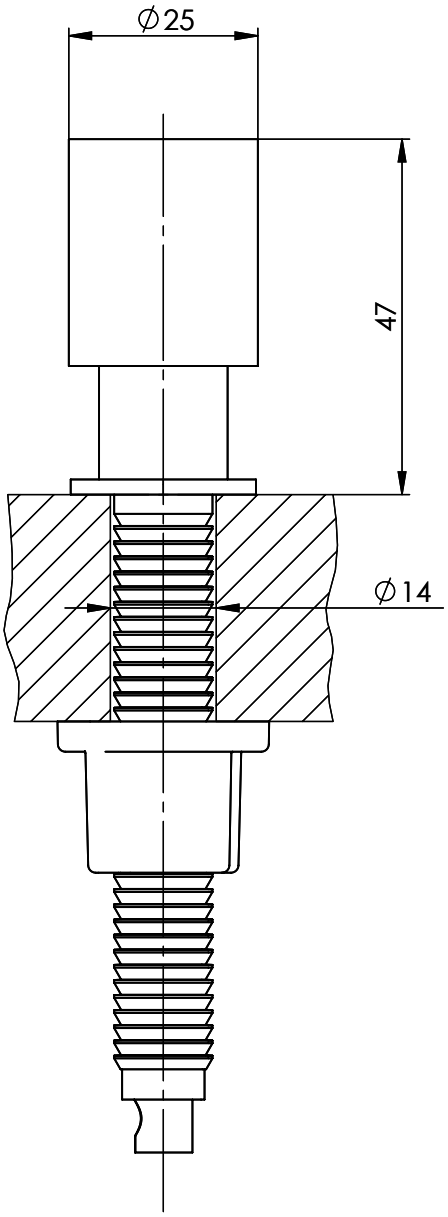

Artikel Nr.:	Zeichn.Nr.: 13.10-12.1000.00.00	Index A	daf	30.01.2012

Für dieses Dokumument und den darin dargestellten Gegenstand behalten wir uns alle Rechte vor. Vervielfältigung, Bekanntgabe an Dritte oder Verwendung seines Inhalts, ohne unsere Zustimmung ist verboten. © Copyright 2005 Suter Inox AG All rights reserved.