## Silver Star SIS 50U

> Weblink




**Montaggio**
Lavelli sottopiano

**Modello**
SIS 50U

**Materiale**
Acciaio inox 18/10

**N. di articolo**
10.102.670.00

**Dimensioni base**
55 cm

**Piletta**
3½" Salvaspazio

**Finitura**
Opaco

**Prezzo in CHF**
954.- IVA esclusa

**Dimensioni lavello**
500x420x175mm

**Raggi d'angolo**
50 mm

**Tecnologia di scarico e troppopieno**


Griglietta - tipo S


Troppopieno coperto

**Premontaggio della piletta**
Montaggio della piletta in fabbrica

**Distributore - opzioni di montaggio**
Posizione a scelta

**Tecnologia di scarico e troppopieno**
**Pomolo inclusi**


Prime

**Prezzi** (aggiornati al 23.11.26 / IVA esclusa)

| Modello | Materiale | Piletta | N. di articolo | Prezzo in CHF | |
|---|---|---|---|---|---|
| Silver Star SIS 50U | Acciaio inox 18/10, Opaco | 3½" Tipo | 10.102.981.00 | 913.- | > Weblink |
| | Acciaio inox 18/10, Lucido | 3½" Tipo | 10.102.982.00 | 913.- | > Weblink |
| | Acciaio inox 18/10, Opaco | 3½" Salvaspazio | 10.102.670.00 | 954.- | > Weblink |
| | Acciaio inox 18/10, Lucido | 3½" Salvaspazio | 10.102.812.00 | 954.- | > Weblink |

### Accessorio

Accessori opzionali


> Weblink
40.000.914.00 / CHF 106.-
Vaschetta, forato


> Weblink
40.001.290.00 / CHF 106.-
Vaschetta, non forato


> Weblink
40.000.915.00 / CHF 151.-
Tagliere, in vetro, bianco

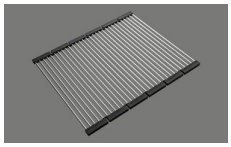
> Weblink
40.001.138.00 / CHF 125.-
Inox Pad

### Prodotti compatibili


> Weblink
40.001.314.00 / CHF 155.-
Distributore Nano


> Weblink
40.001.024.00 / CHF 427.-
Müllex Boxx 55/60-R Bio

### Ricambi

Qui trovate tutti gli accessori compatibili > Weblink

**Suter Inox AG**
Schacherstrasse 20
CH-5116 Schinznach-Bad
T +41 58 263 64 00
suter@suter.ch
suter.ch

# Silver Star SIS 50U

**Masse / Ausschnittkontur**
**Dimensions / contour de découpe**
**Dimensioni / contorno dell apertura**

SUTER

Bohrung für Zug- und Druckknöpfe ø14
Bohrung für Drehknopf ø25

Trou pour boutons et Poussoirs de commande ø14
Trou pour bouton rotatif ø25

Foro per Pomelli tiranti e Pomelli pulsanti ø14
Foro per Pomolo girevoli ø25

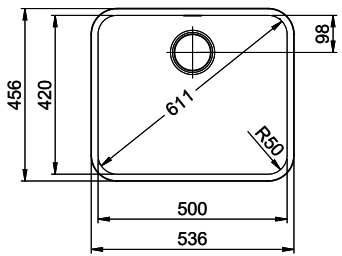


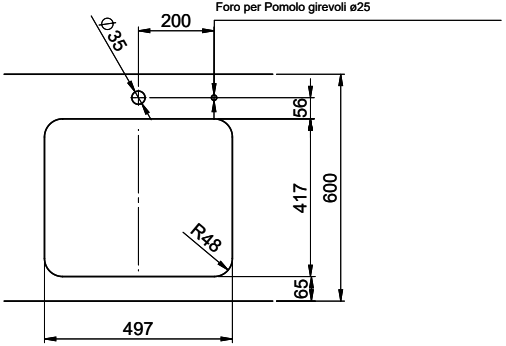


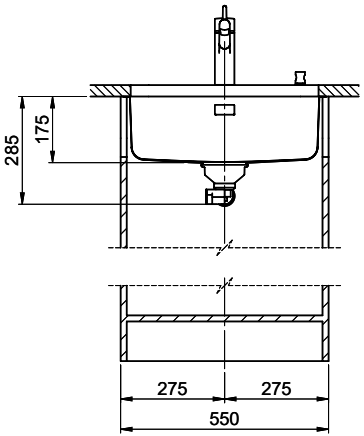


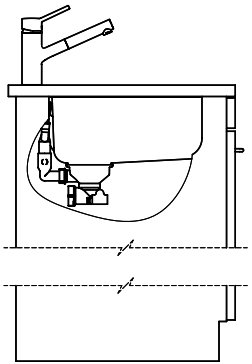

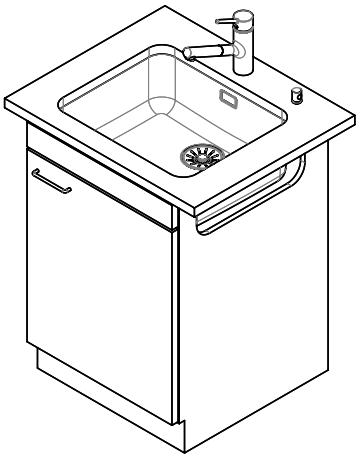

Für diesen Dokumen t und den darin dargestellten Gegenstand behalten wir uns alle Rechte vor. Vervielfältigung, Bekanntgabe an Dritte oder Verwendung seines Inhalts ohne unsere Zustimmung ist verboten. © Copyright 2005 Suter Inox AG. All rights reserved.

| Zeichn. Nr.: | Dok. Nr.: 00.01-22.0127.21.21 | Index: 01 | daf | 25.10.2022 |
|---|---|---|---|---|