Suter Ambiano

> Weblink



Linea di modelli
Suter Ambiano

Versione
Side Lever L

N. di articolo
40.003.052.00

Modello
Braccio girevole

Superficie
Acciaio inox-Finish

Prezzo in CHF
355.- IVA esclusa

Descrizione del prodotto

L'etichetta energia

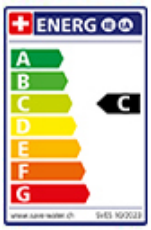

Raggio d'azione
360°

Scario l/min (3 bar)
12.90 (l / min (3bar))

Getto d'acqua
Getto normale

Posizione di leva
A destra

Allacciamento dell'acqua
Raccordi flessibili

Extra
Cartuccia a dischi ceramic

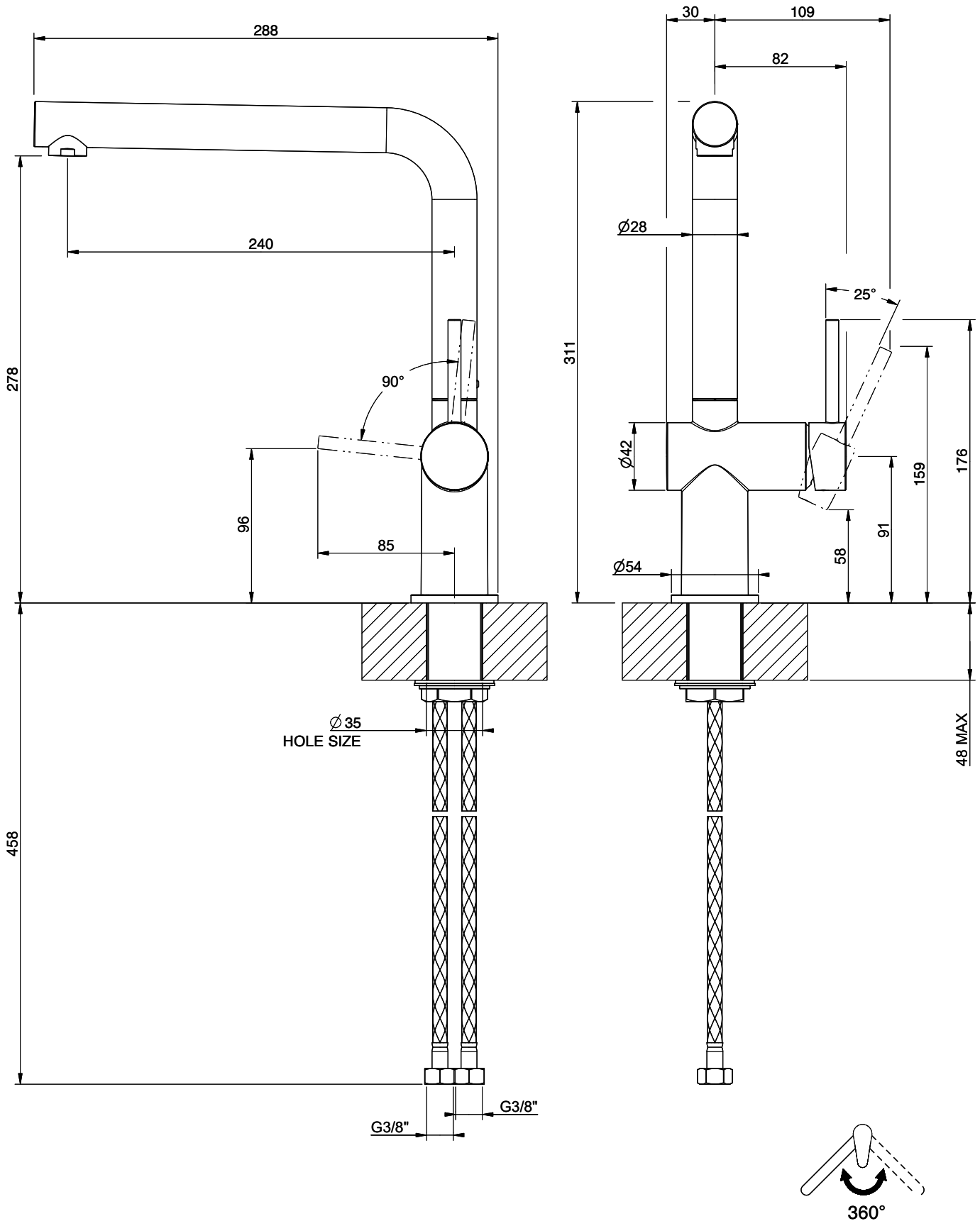

AMBIANO 60480

MISCELATORE LAVELLO MONOCOMANDO DA PIANO

Formato *A4*

Dis.: GPF6048000000A442

Gessi S.p.A.Parco Gessi,13037 Serravalle Sesia (Vercelli) Italy Tel.0039 0163 454111 Fax.0039 0163 453150 www.gessi.com e-mail:gessi@gessi.it

This drawing by its legislation cannot be disclosed or reproduced without a written authorization released by GESSI S.p.A. - 2025 Copyright© GESSI S.p.A.