Suter Arkano

> Weblink



Linea di modelli
Suter Arkano

Versione
Side Lever U

N. di articolo
40.003.073.00

Modello
Boccaglio estraibile

Superficie
Rivestimento con polvere nero, opaco

Prezzo in CHF
545.- IVA esclusa

Descrizione del prodotto

L'etichetta energia

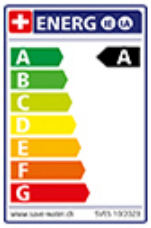

Raggio d'azione
360°

Scario l/min (3 bar)
8.60 (l / min (3bar))

Getto d'acqua
Getto normale

Tipo di doccia
Doccia con flessibile in nylon

Posizione di leva
A destra

Allacciamento dell'acqua
Raccordi flessibili

Extra
Cartuccia a dischi ceramic

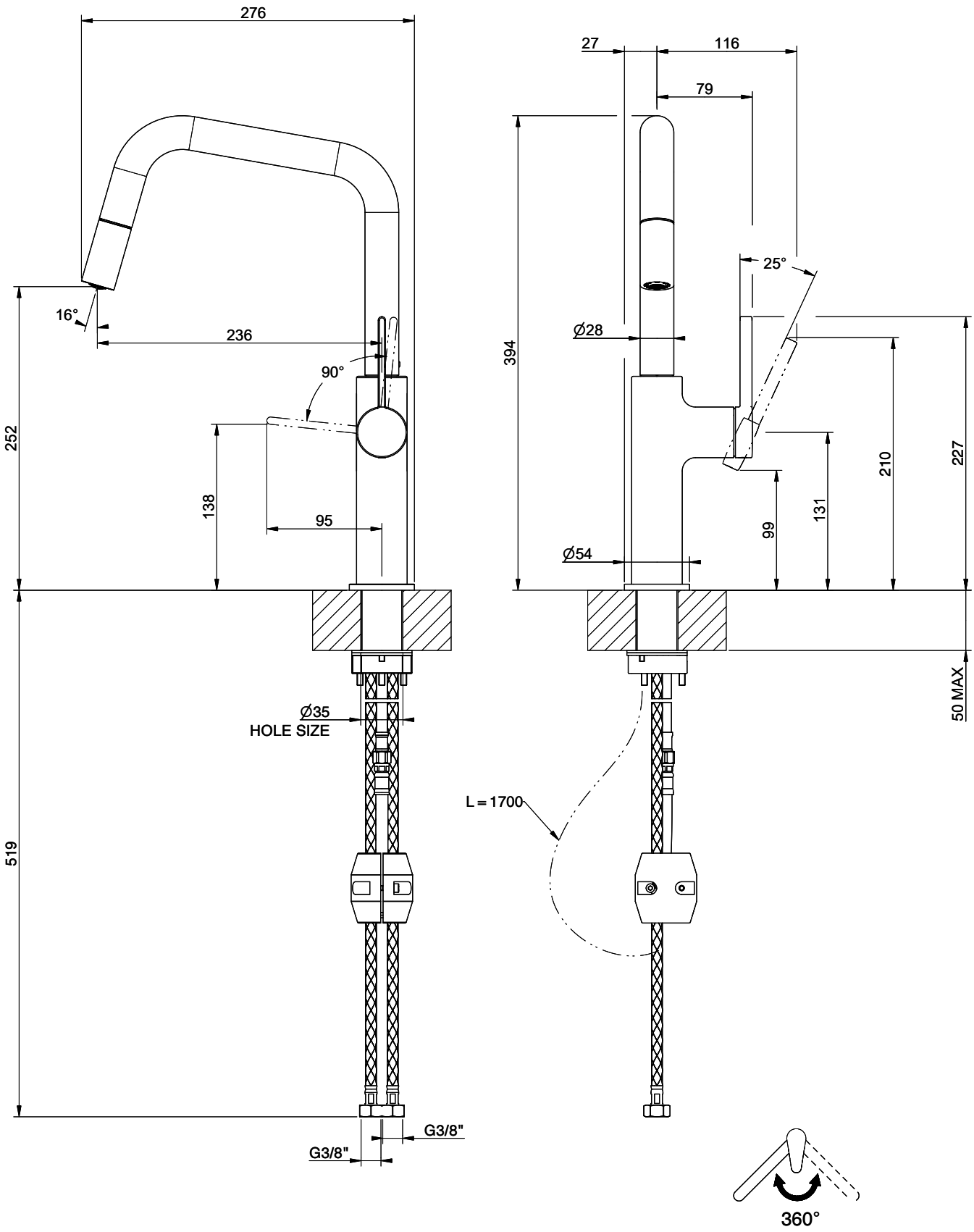

ARKANO 60563

MISCELATORE LAVELLO MONOCOMANDO DOCCINO ESTRAIBILE DA PIANO

Formato *A4*

Dis.: GPF6056300000A442

Gessi S.p.A.Parco Gessi,13037 Serravalle Sesia (Vercelli) Italy Tel.0039 0163 454111 Fax.0039 0163 453150 www.gessi.com e-mail:gessi@gessi.it

This drawing by its legislation cannot be disclosed or reproduced without a written authorization released by GESSI S.p.A. - 2025 Copyright© GESSI S.p.A.