Suter Evio

> Weblink



Linea di modelli
Suter Evio

Versione
Side Lever L

N. di articolo
40.002.712.00

Modello
Braccio girevole

Superficie
Acciaio inox, massiccio

Prezzo in CHF
456.- IVA esclusa

Descrizione del prodotto

L'etichetta energia

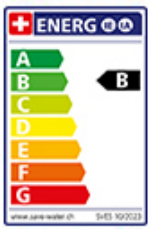

Raggio d'azione
360°

Scario l/min (3 bar)
10.00 (l / min (3bar))

Allacciamento dell'acqua
Raccordi flessibili

Extra
Cartuccia a dischi ceramic

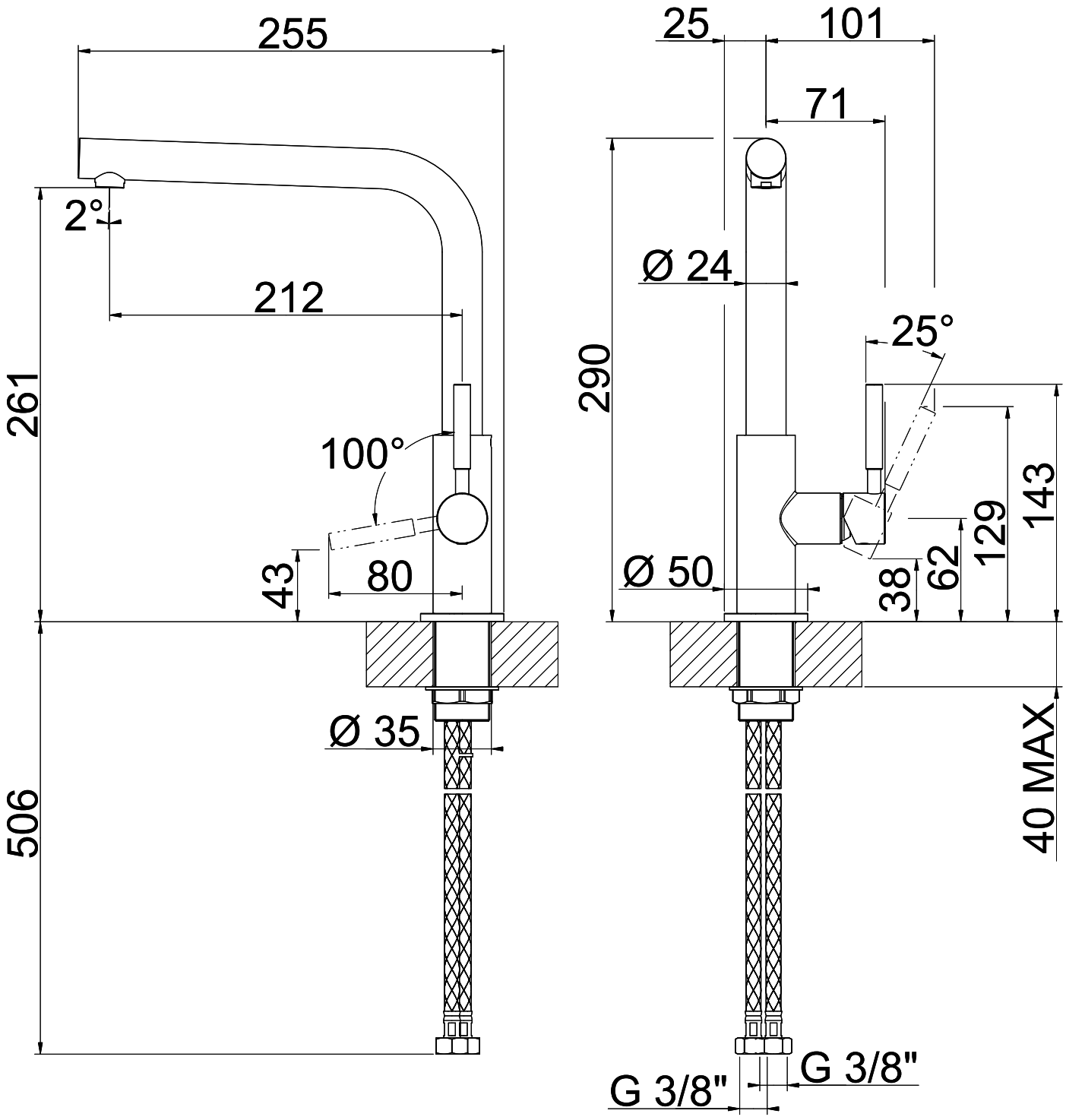
255
2°
212
261
100°
43
80
Ø 35
506
25
101
71
Ø 24
290
25°
143
129
62
38
Ø 50
40 MAX
G 3/8"
G 3/8"