Suter Evio

> Weblink



Linea di modelli
Suter Evio

Versione
Side Lever C

N. di articolo
40.002.717.00

Modello
Braccio girevole

Superficie
Rivestimento con polvere nero, opaco

Prezzo in CHF
403.- IVA esclusa

Descrizione del prodotto

L'etichetta energia

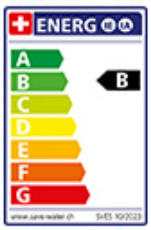

Raggio d'azione
360°

Scario l/min (3 bar)
10.00 (l / min (3bar))

Allacciamento dell'acqua
Raccordi flessibili

Extra
Cartuccia a dischi ceramic

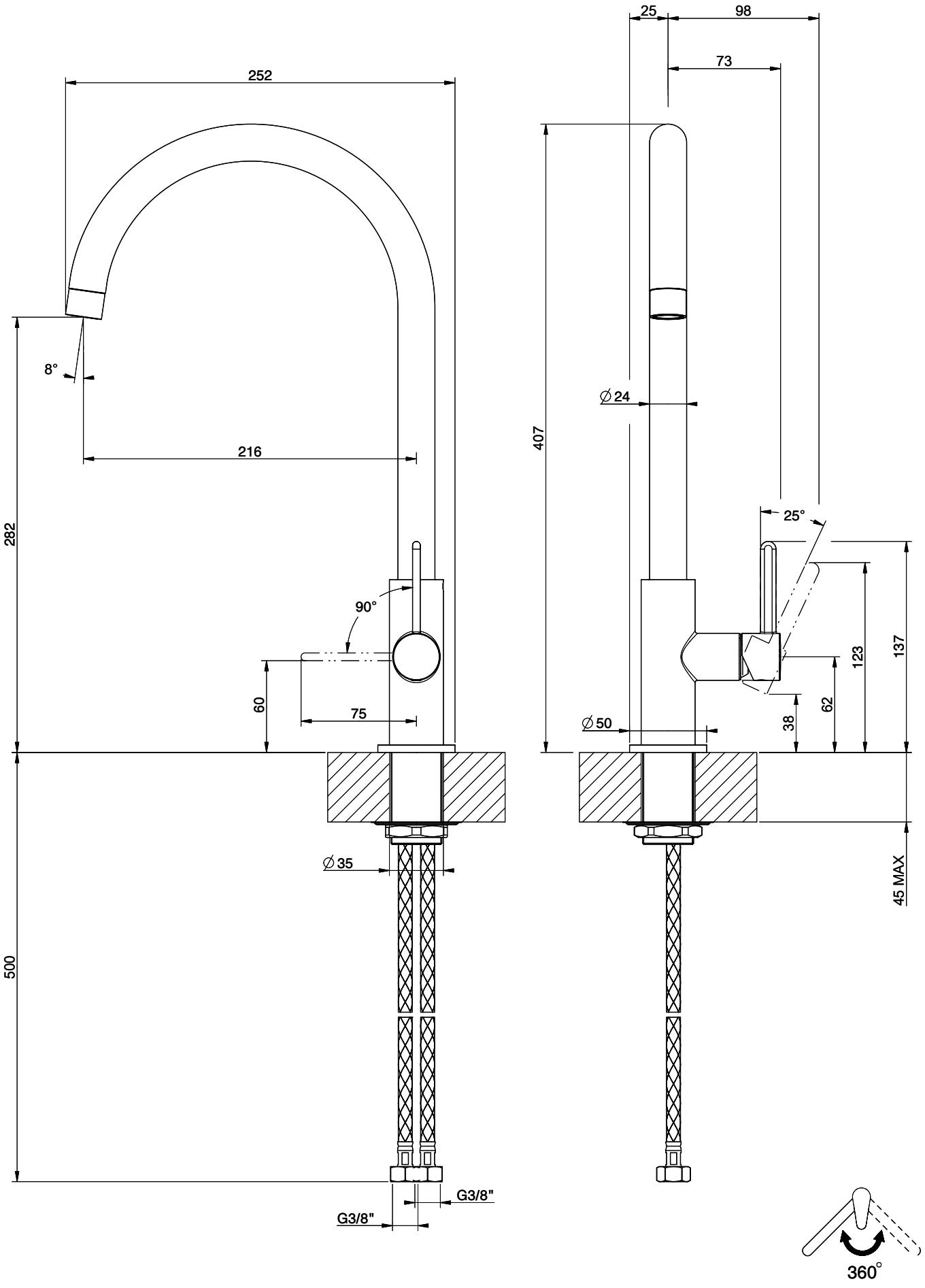

GESSI

HELIUM 60175

MISCELATORE LAVELLO MONOCOMANDO DA PIANO

Formato *A4*

Dis.: GPF6017500000A442

Gessi S.p.A.Parco Gessi,13037 Serravalle Sesia (Vercelli) Italy Tel.0039 0163 454111 Fax.0039 0163 453150 www.gessi.com e-mail:gessi@gessi.it

This drawing by its legislation cannot be disclosed or reproduced without a written authorization released by GESSI S.p.A. - 2023 Copyright© GESSI S.p.A.