Suter Nuno

> Weblink



Linea di modelli
Suter Nuno

N. di articolo
40.002.944.00

Modello
Braccio girevole

Superficie
Acciaio inox, massiccio

Prezzo in CHF
315.- IVA esclusa

Descrizione del prodotto

L'etichetta energia

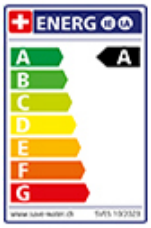

Raggio d'azione
360°

Scario l/min (3 bar)
11.70 (l / min (3bar))

Allacciamento dell'acqua
Raccordi flessibili

Extra
Cartuccia a dischi ceramic

Extra
Aqua fredda: posizione della leva al centro

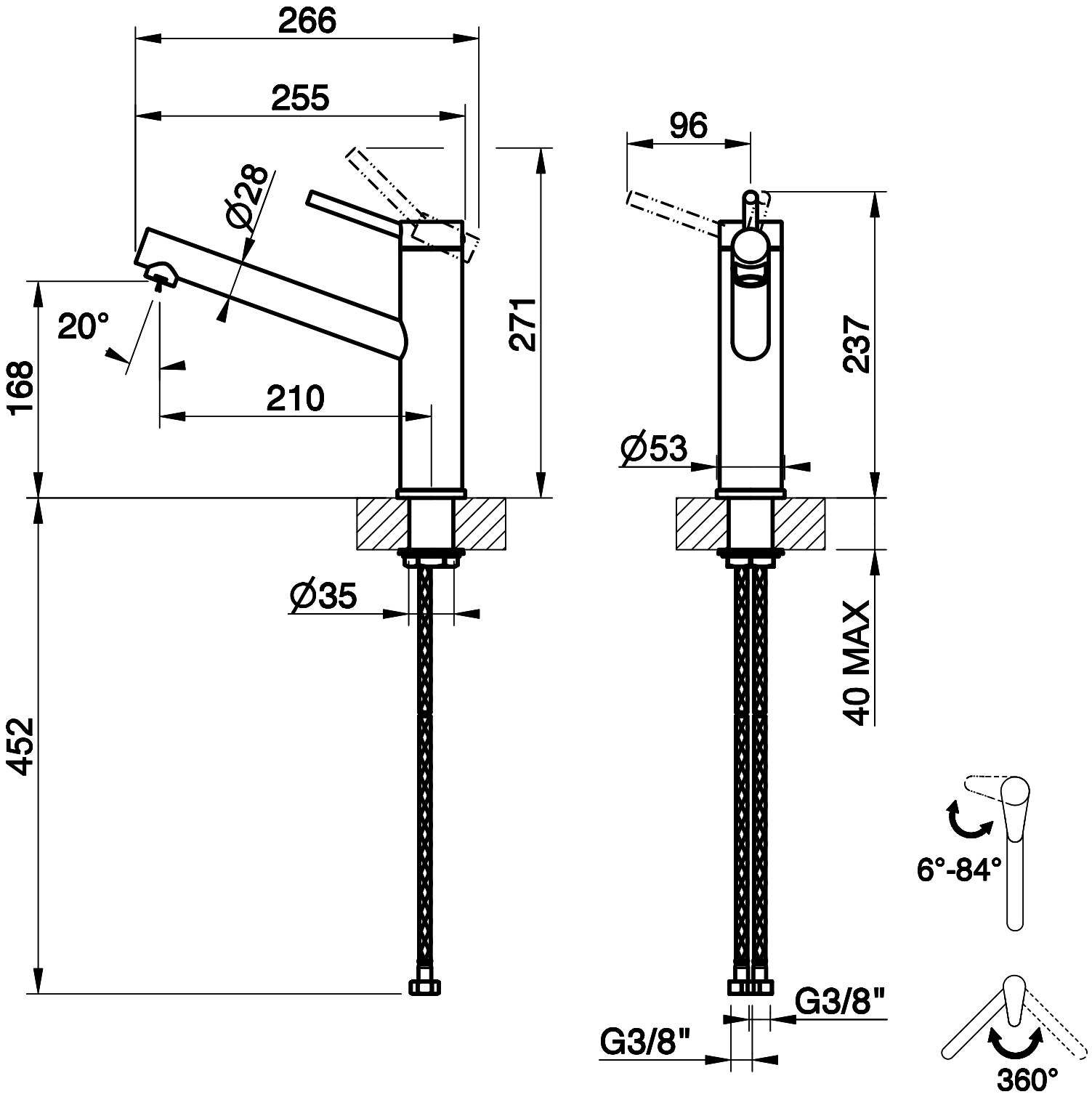
266
255
Ø28
20°
168
210
271
452
Ø35
96
237
Ø53
40 MAX
G3/8"
G3/8"
6°-84°
360°