Suter Nuno

> Weblink



Linea di modelli
Suter Nuno

N. di articolo
40.002.945.00

Modello
Boccaglio estraibile

Superficie
Acciaio inox, massiccio

Prezzo in CHF
365.- IVA esclusa

Descrizione del prodotto

L'etichetta energia

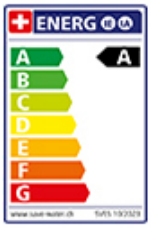

Raggio d'azione
130°

Scario l/min (3 bar)
7.10 (l / min (3bar))

Tipo di doccia
Doccia con flessibile in nylon

Allacciamento dell'acqua
Raccordi flessibili

Extra
Cartuccia a dischi ceramic

Extra
Aqua fredda: posizione della leva al centro

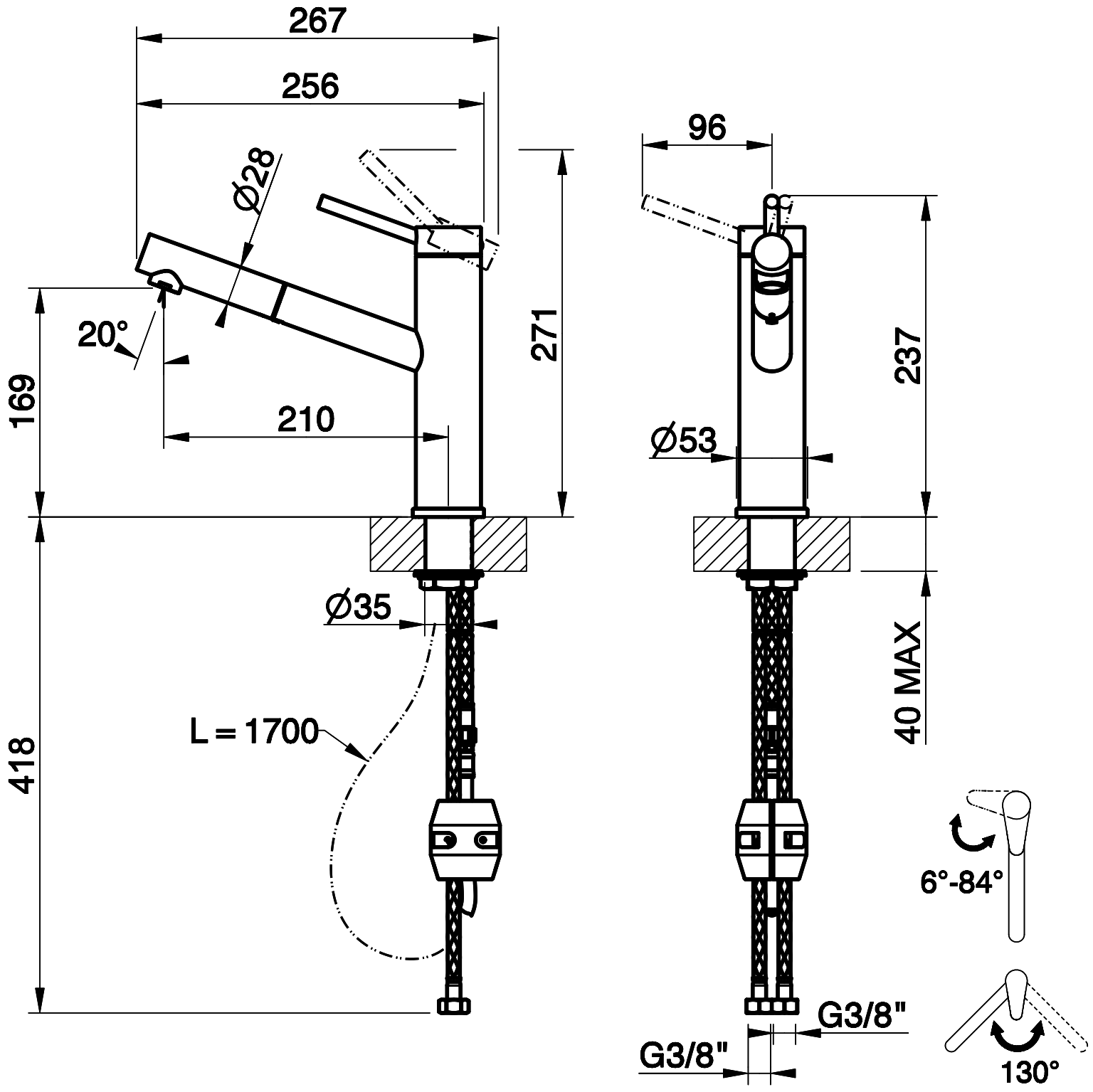
267
256
96
Ø28
20°
169
210
271
237
Ø53
Ø35
40 MAX
418
L = 1700
6°-84°
G3/8"
G3/8"
130°