Suter Raio

> Weblink



Linea di modelli
Suter Raio

N. di articolo
40.003.065.00

Modello
Doccia professionale

Superficie
Rivestimento con polvere nero, opaco

Prezzo in CHF
825.- IVA esclusa

Descrizione del prodotto

L'etichetta energia

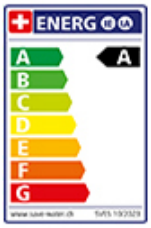

Raggio d'azione
360°

Scario l/min (3 bar)
6.20 (l / min (3bar))

Getto d'acqua
Getto normale

Tipo di doccia
Doccia con flessibile in metallo

Posizione di leva
A destra

Allacciamento dell'acqua
Raccordi flessibili

Extra
Cartuccia a dischi ceramic

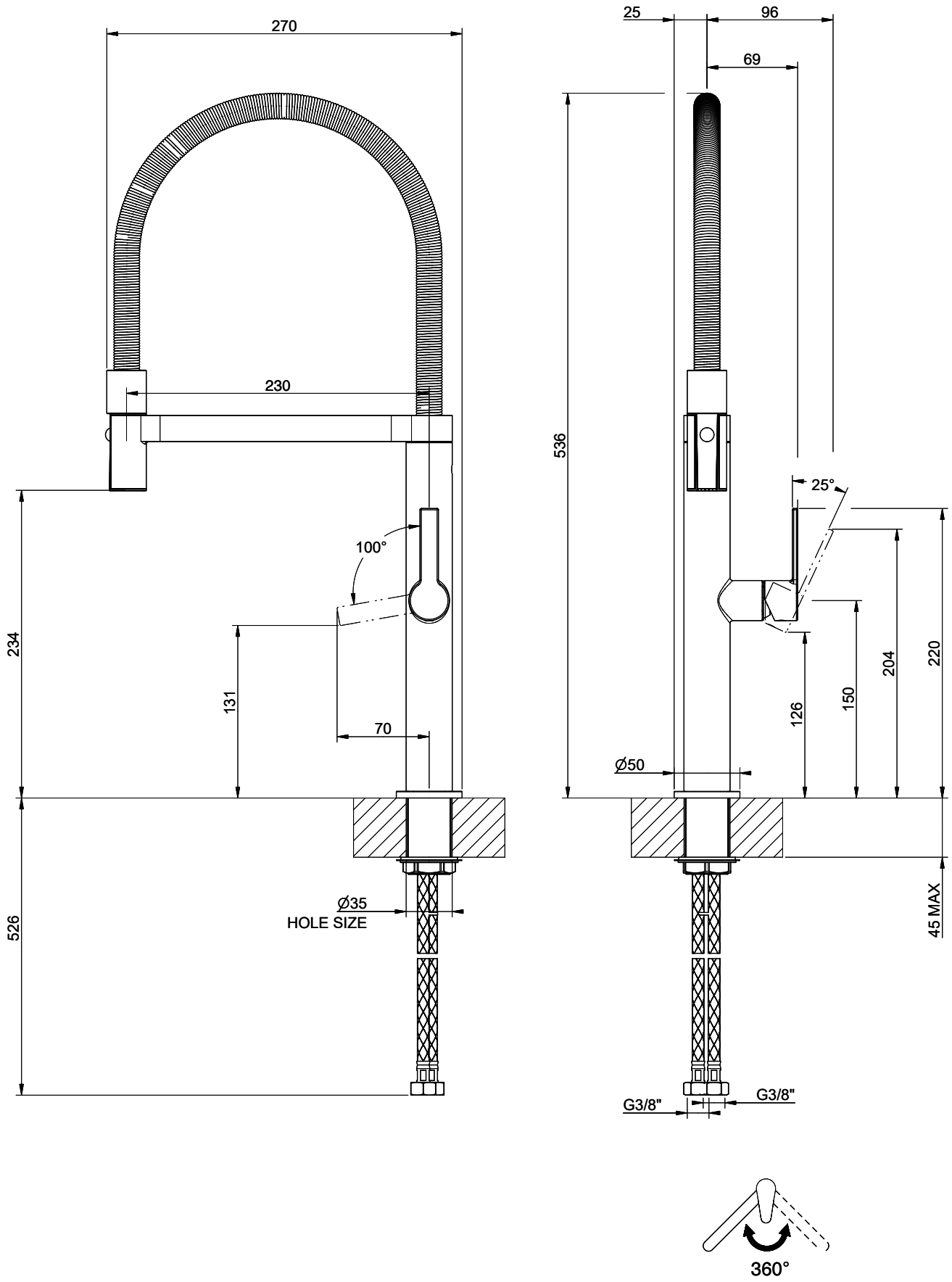

GESSI

RAIO 50010

MISCELATORE LAVELLO MONOCOMANDO SEMIPRO DA PIANO

Formato *A4*

Dis.: GPF5001000000A442

Gessi S.p.A.Parco Gessi,13037 Serravalle Sesia (Vercelli) Italy Tel.0039 0163 454111 Fax.0039 0163 453150 www.gessi.com e-mail:gessi@gessi.it

This drawing by its legislation cannot be disclosed or reproduced without a written authorization released by GESSI S.p.A. - 2025 Copyright© GESSI S.p.A.