Suter Vamos

> Weblink



Linea di modelli
Suter Vamos

N. di articolo
40.003.090.00

Modello
Braccio girevole

Superficie
Cromato

Prezzo in CHF
188.- IVA esclusa

Descrizione del prodotto

L'etichetta energia

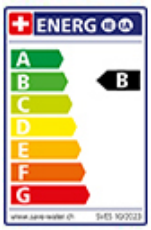

Raggio d'azione
360°

Scario l/min (3 bar)
9.00 (l / min (3bar))

Getto d'acqua
Getto normale

Allacciamento dell'acqua
Raccordi flessibili

Extra
Cartuccia a dischi ceramic

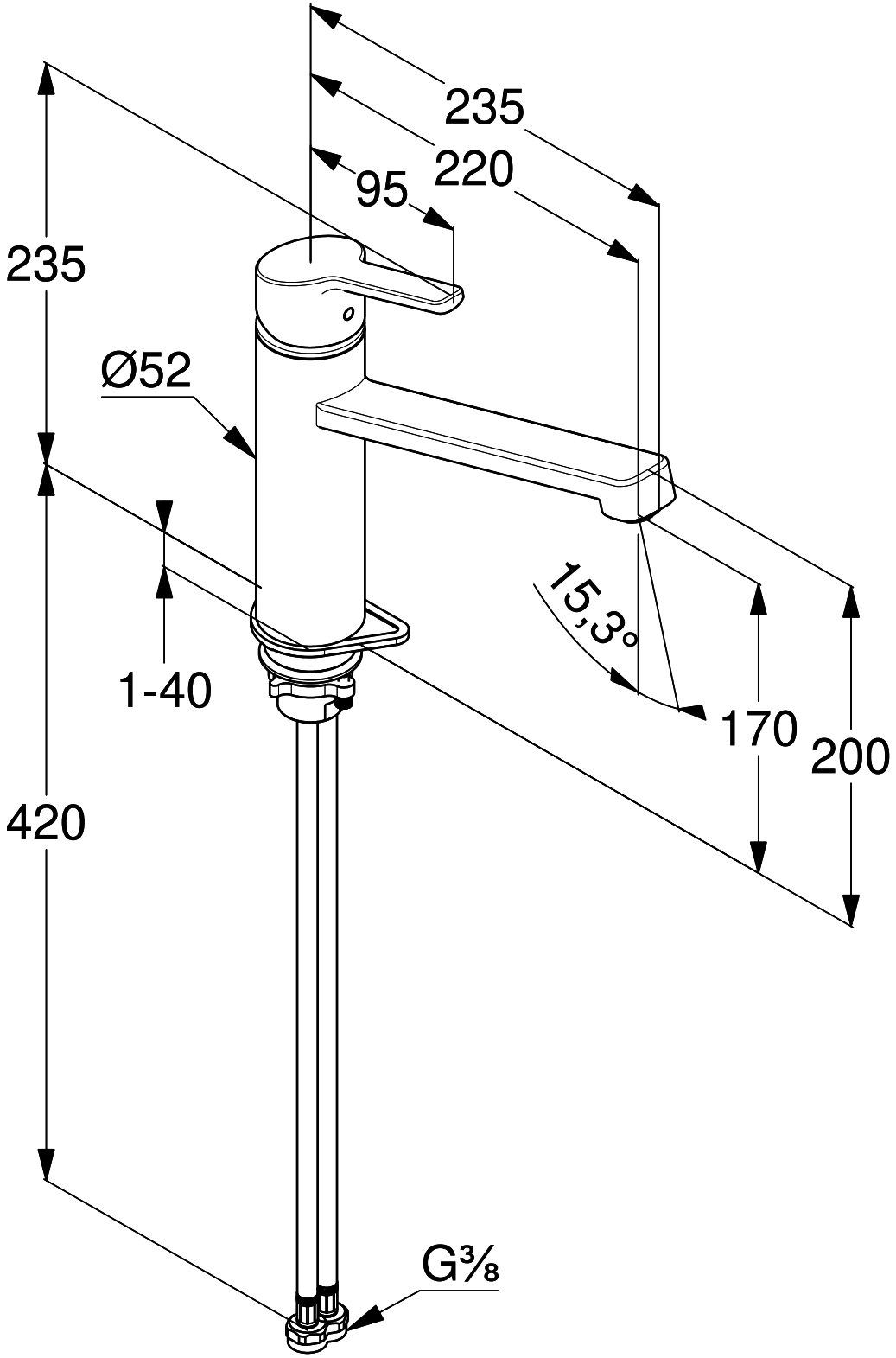
235
220
95
235
Ø52
1-40
15,3°
170
200
420
G⅜