Suter Vamos

> Weblink



Linea di modelli
Suter Vamos

N. di articolo
40.003.091.00

Modello
Doccia estraibile

Superficie
Cromato

Prezzo in CHF
248.- IVA esclusa

Descrizione del prodotto

L'etichetta energia

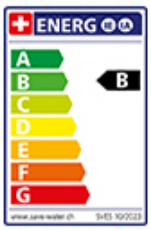

Raggio d'azione
110°

Scario l/min (3 bar)
9.00 (l / min (3bar))

Getto d'acqua
Getto normale

Tipo di doccia
Doccia con flessibile in nylon

Allacciamento dell'acqua
Raccordi flessibili

Extra
Cartuccia a dischi ceramic

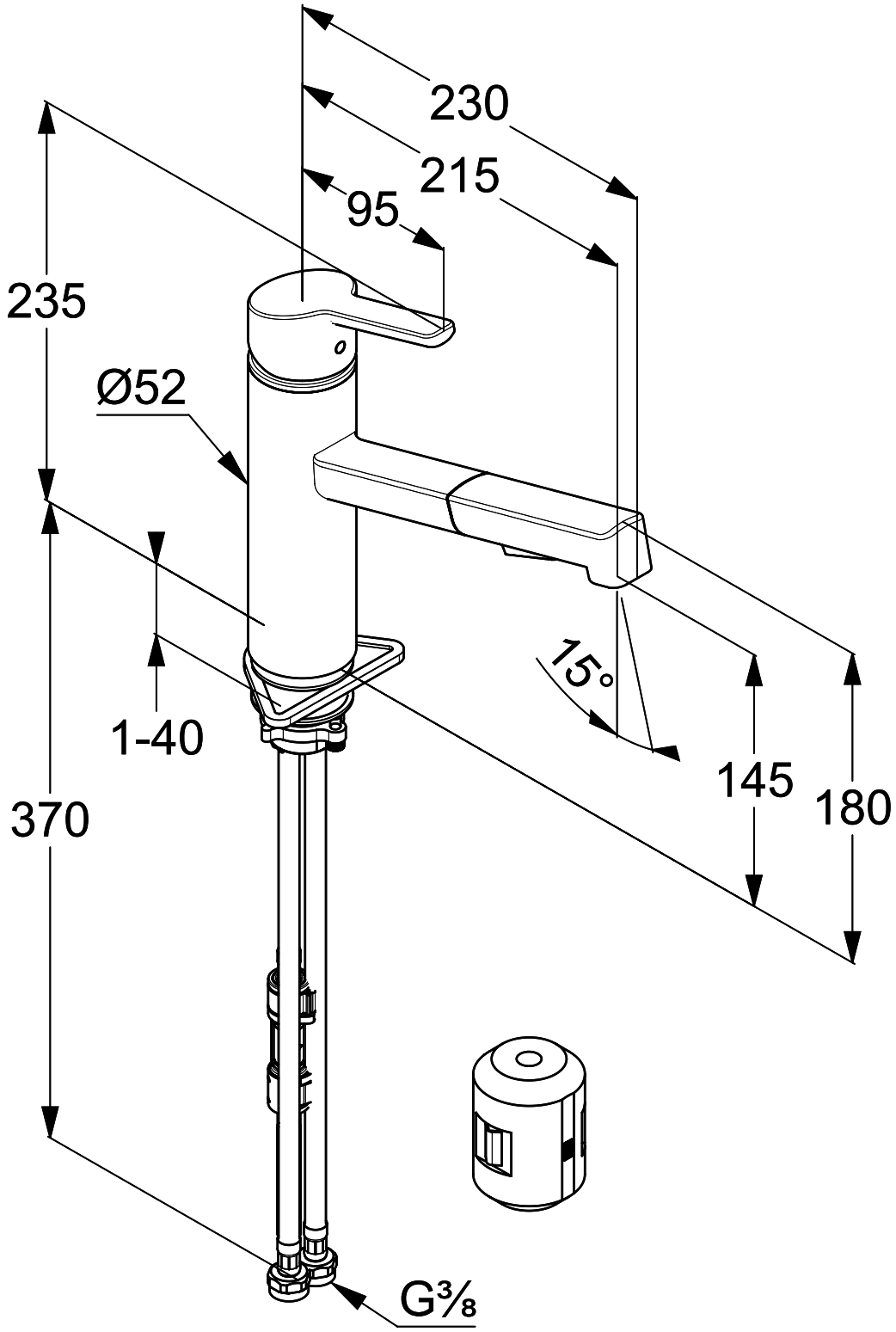
230
215
95
235
Ø52
1-40
370
15°
145
180
G⅜