Suter Zetrix

> Weblink



Linea di modelli
Suter Zetrix

N. di articolo
40.002.940.00

Modello
Braccio girevole

Superficie
Rivestimento con polvere nero, opaco

Prezzo in CHF
227.- IVA esclusa

Descrizione del prodotto

L'etichetta energia

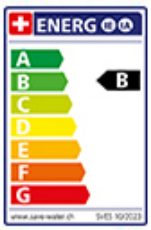

Raggio d'azione
180°

Scario l/min (3 bar)
13.50 (l / min (3bar))

Allacciamento dell'acqua
Raccordi flessibili

Extra
Cartuccia a dischi ceramic

Extra
Aqua fredda: posizione della leva al centro

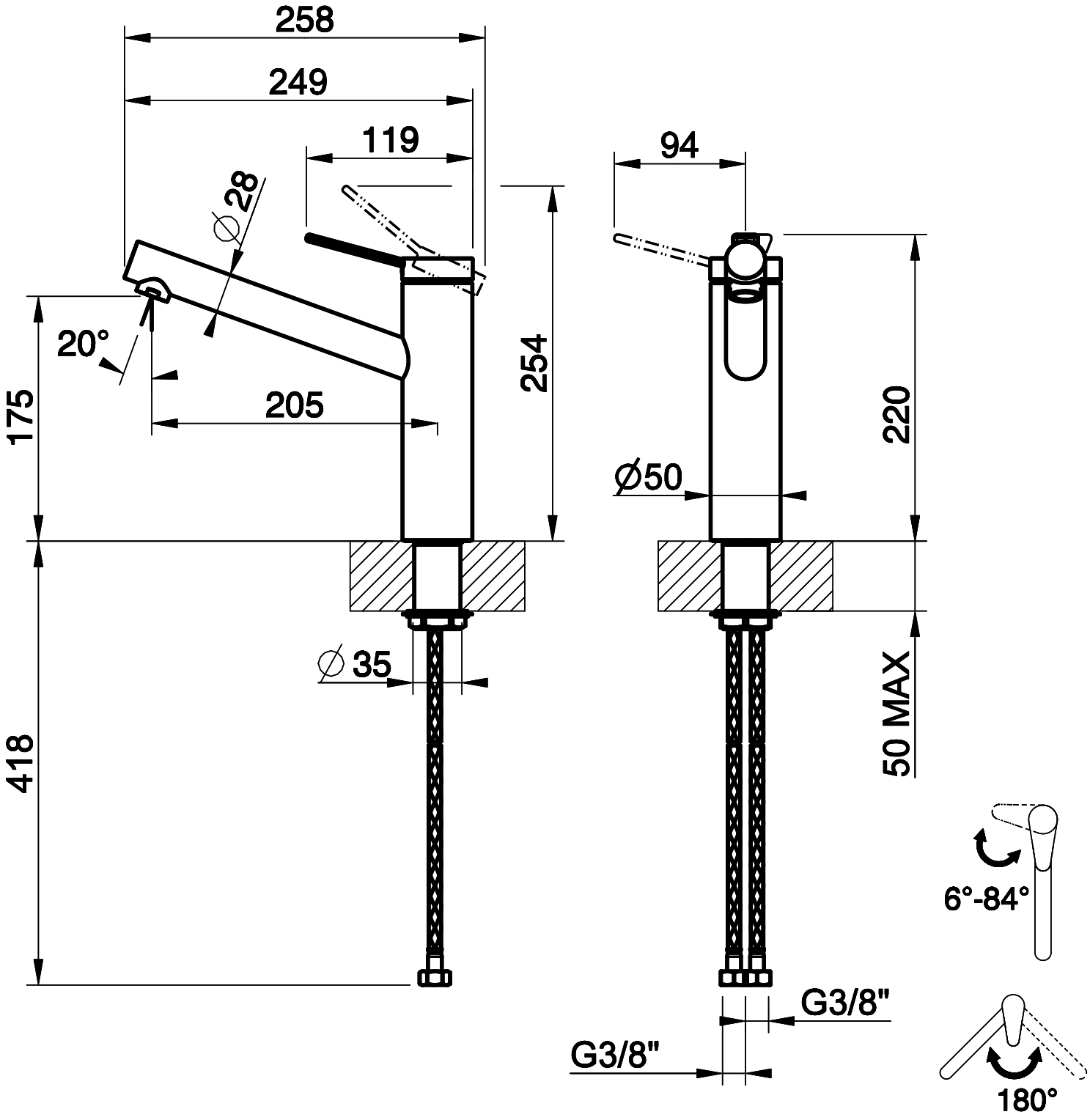

258
249
119
94
∅28
20°
175
205
254
220
∅50
∅35
418
50 MAX
6°-84°
G3/8"
G3/8"
180°