Suter Zetrix

> Weblink



Linea di modelli
Suter Zetrix

N. di articolo
40.002.942.00

Modello
Doccia estraibile

Superficie
Acciaio inox-Finish

Prezzo in CHF
298.- IVA esclusa

Descrizione del prodotto

L'etichetta energia

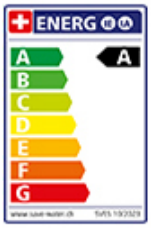

Raggio d'azione
120°

Scario l/min (3 bar)
7.00 (l / min (3bar))

Tipo di doccia
Doccia con flessibile in nylon

Allacciamento dell'acqua
Raccordi flessibili

Extra
Cartuccia a dischi ceramic

Extra
Aqua fredda: posizione della leva al centro

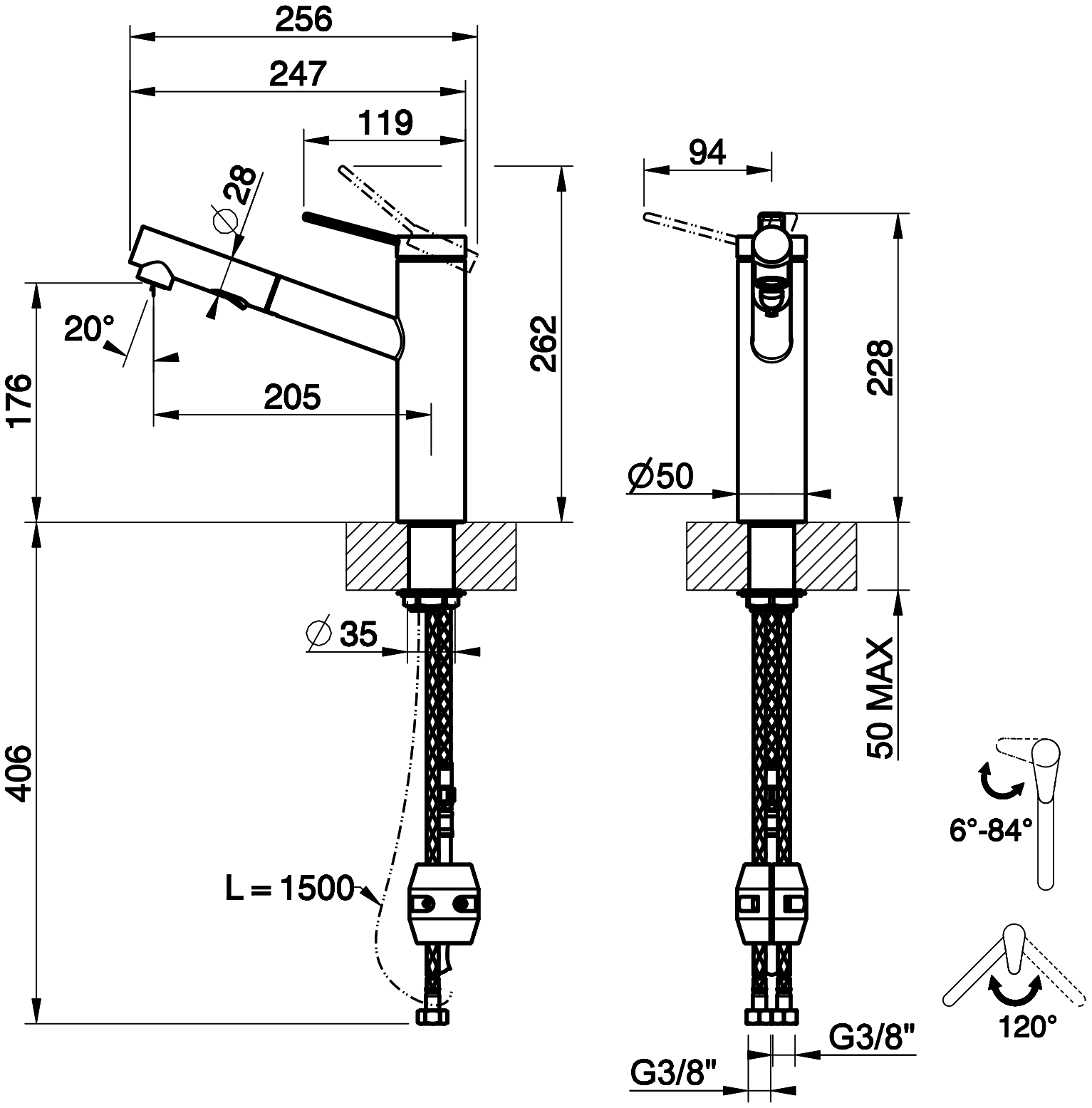
256
247
119
94
28
20°
176
205
262
228
406
Ø50
Ø 35
50 MAX
L = 1500
6°-84°
120°
G3/8"
G3/8"