Silver Star SX 50-42U Varix

> Weblink



Montaggio
Lavelli sottopiano

Modello
SX 50-42U Varix

Materiale
Acciaio inox 18/10

N. di articolo
10.105.316.00

Dimensioni base
55 cm

Piletta
3½" Salvaspazio

Finitura
Mid-matt Eco

Prezzo in CHF
657.- IVA esclusa

Dimensioni lavello
500x420x160mm

Raggi d'angolo
50 mm

Tecnologia di scarico e troppopieno



Troppopieno coperto

Premontaggio della piletta
Senza montaggio della piletta

Distributore - opzioni di montaggio
Posizione a scelta

Tecnologia di scarico e troppopieno
Pomolo inclusi



Prime

Prezzi (aggiornati al 24.11.26 / IVA esclusa)

Modello	Materiale	Piletta	N. di articolo	Prezzo in CHF	
Silver Star SX 50-42U Varix	Acciaio inox 18/10, Mid-matt Eco	3½" A tappo c.griglietta	10.105.317.00	616.-	> Weblink
		3½" Salvaspazio	10.105.316.00	657.-	> Weblink

Accessorio

Accessori opzionali



> Weblink
40.000.914.00 / CHF 106.-
Vaschetta, forato



> Weblink
40.001.290.00 / CHF 106.-
Vaschetta, non forato

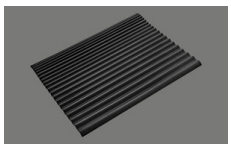

> Weblink
40.002.008.00 / CHF 51.-
Maro tappetino scolapiatti, Dark Grey

Ricambi

Qui trovate tutti gli accessori compatibili > Weblink

Suter Inox AG
Schachenstrasse 20
CH-5116 Schinznach-Bad
T +41 58 263 64 00
suter@suter.ch
suter.ch

Silver Star SX 50-42U Varix

Masse / Ausschnittkontur
Dimensions / contour de découpe
Dimensioni / contorno dell'apertura

SUTER

Bohrung für Zug- und Druckknöpfe Ø14
Bohrung für Drehknopf Ø25

Trou pour boutons et Poussoirs de commande Ø14
Trou pour bouton rotatif Ø25

Foro per Pomelli tiranti e Pomelli pulsanti Ø14
Foro per Pomolo girevoli Ø25

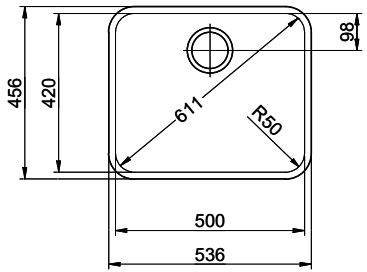

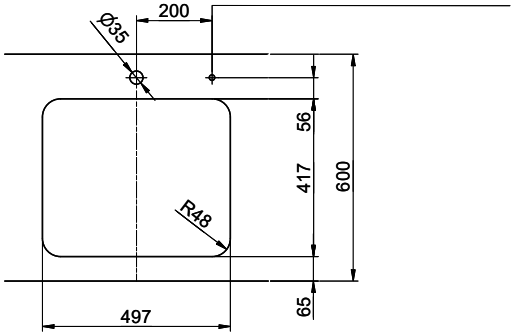

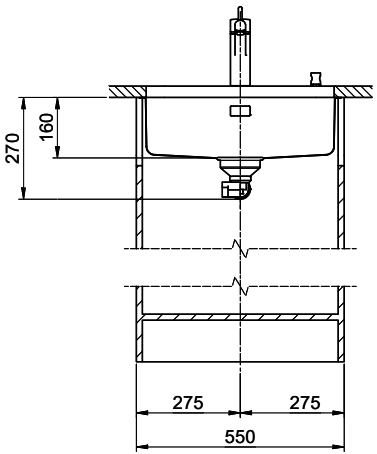

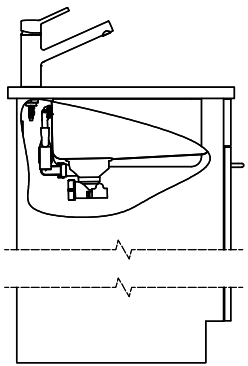

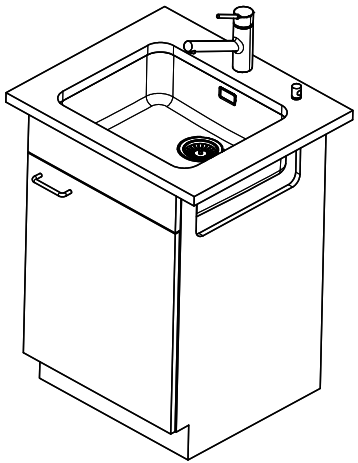

Für dieses Dokument und den darin dargestellten Gegenstand behalten wir uns alle Rechte vor. Vervielfältigung, Bekanntgabe an Dritte oder Verwendung seines Inhalts, ohne unsere Zustimmung ist verboten. © Copyright 2005 Suter Inox AG. All rights reserved.

Zeichn.Nr.:	Dok.Nr.: 00.01-23.0103.00.00	Index:	sam	04.09.2023