Vantis V 50-35U + V 11U

> Weblink



Montaggio
Lavelli sottopiano

Modello
V 11U

Materiale
Acciaio inox 18/10

N. di articolo
10.103.915.00

Dimensioni base
55 cm

Piletta
1½" A tappo da

Finitura
Opaco

Prezzo in CHF
1'217.- IVA esclusa

Dimensioni lavello
305x113x75mm
500x350x165mm

Raggi d'angolo
20 mm

Premontaggio della piletta
Montaggio della piletta in fabbrica

Pomolo inclusi

Distributore - opzioni di montaggio

Prezzi (aggiornati al 26.11.26 / IVA esclusa)

Modello	Materiale	Piletta	N. di articolo	Prezzo in CHF	
VantisV 11U	Acciaio inox 18/10, Opaco	1½" A tappo da	10.103.873.00	567.-	> Weblink
Vantis V 50-35U + V 11U	Acciaio inox 18/10, Opaco	1½" A tappo da	10.103.915.00	1'217.-	> Weblink
		1½" A tappo da	10.103.914.00	1'266.-	> Weblink
		1½" A tappo da	10.103.913.00	1'464.-	> Weblink

Accessorio

Accessori opzionali



> Weblink
40.000.916.00 / CHF 106.-
Vaschetta, forato

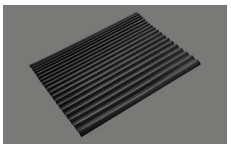

> Weblink
40.002.008.00 / CHF 51.-
Maro tappetino scolapiatti, Dark Grey

Ricambi

Qui trovate tutti gli accessori compatibili > Weblink

Suter Inox AG
Schachenstrasse 20
CH-5116 Schinznach-Bad
T +41 56 203 64 00
suter@suter.ch
suter.ch

Vantis V 50-35U + V 11U

Masse / Ausschnittkontur
Dimensions / contour de découpe
Dimensioni / contorno dell apertura

SUTER

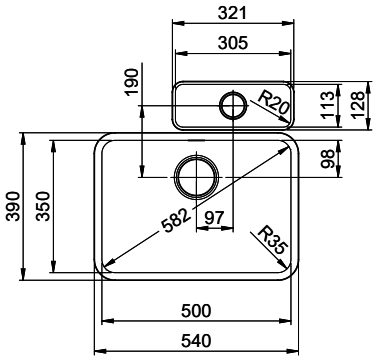

Bohrung für Zug- und Druckknöpfe ø14
Bohrung für Drehknopf ø25

Trou pour boutons et Poussoirs de commande ø14
Trou pour bouton rotatif ø25

Foro per Pomelli tiranti e Pomelli pulsanti ø14
Foro per Pomolo girevoli ø25

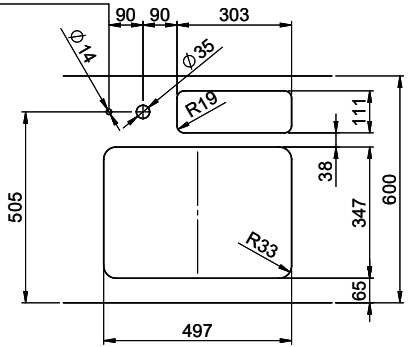

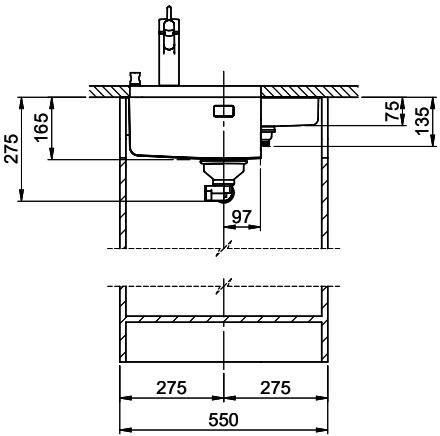

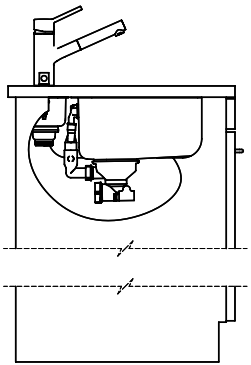

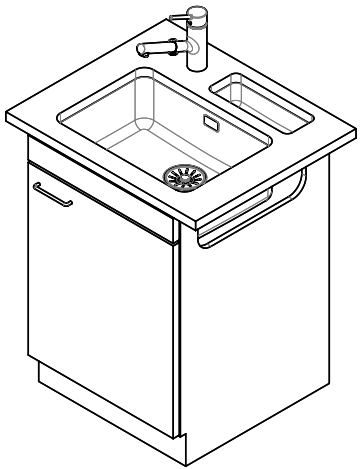

Für diesen Dokument und den darin dargestellten Gegenstand behalten wir uns alle Rechte vor. Vervielfältigung, Bekanntgabe an Dritte oder Verwendung seines Inhalts ohne unsere Zustimmung ist verboten. © Copyright 2005 Suter Inox AG, All rights reserved.

Zeichn. Nr.:	Dok. Nr.: 00.01-22.0122.21.21	Index: 01	daf	24.10.2022