## Vantis V 50-35U + V 11U

> Weblink




**Montaggio**
Lavelli sottopiano

**Modello**
V 50-35U + V 11U

**Materiale**
Acciaio inox 18/10

**N. di articolo**
10.105.643.00

**Dimensioni base**
55 cm

**Piletta**
3½" Tipo Desino

**Finitura**
Opaco

**Prezzo in CHF**
1'402.- IVA esclusa

**Dimensioni lavello**
305x113x75mm

**Raggi d'angolo**
22 mm
35 mm

**Tecnologia di scarico e troppopieno**



Tipo Desino: Scarico coperto con griglietta inferiore - tipo M



Placchetta di troppopieno a ribalta

**Premontaggio della piletta**
Premontaggio della piletta in fabbrica

**Distributore - opzioni di montaggio**
Posizione a scelta

**Tecnologia di scarico e troppopieno**

### Prezzi (aggiornati al 23.11.26 / IVA esclusa)

| Modello | Materiale | Piletta | N. di articolo | Prezzo in CHF | |
|---|---|---|---|---|---|
| Vantis V 50-35U + V 11U | Acciaio inox 18/10, Opaco | 3½" Tipo Desino | 10.105.643.00 | 1'402.- | > Weblink |
| | | 3½" Salvaspazio Desino | 10.105.265.00 | 1'402.- | > Weblink |
| | | 3½" TouchFlow Desino | 10.105.264.00 | 1'612.- | > Weblink |
| | | 3½" eFlow Desino | 10.105.263.00 | 1'727.- | > Weblink |

### Descrizione del prodotto

**Pulizia**
La griglietta per lo scarico Desino è lavabile in lavastoviglie e può essere pulita completamente o separatamente fino a una temperatura massima di 65 °C.

### Accessorio

Accessori opzionali



> Weblink
40.000.916.00 / CHF 106.-
Vaschetta, forato

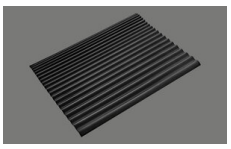

> Weblink
40.002.008.00 / CHF 51.-
Maro tappetino scolapiatti, Dark Grey

### Ricambi

Qui trovate tutti gli accessori compatibili > Weblink

Suter Inox AG
Schachenstrasse 20
CH-5116 Schinznach-Bad
T +41 56 463 64 00
suter@suter.ch
suter.ch

# Vantis V 11U + V 50-35U Desino

**Masse / Ausschnittkontur**
**Dimensions / contour de découpe**
**Dimensioni / contorno dell'apertura**

SUTER

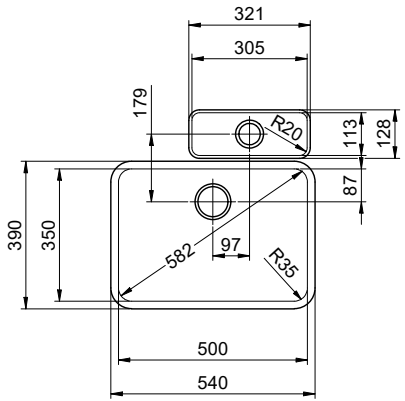


Bohrung für Zug- und Druckknöpfe Ø14
Bohrung für Drehknopf Ø25

Trou pour boutons et Poussoirs de commande Ø14
Trou pour bouton rotatif Ø25

Foro per Pomelli tiranti e Pomelli pulsanti Ø14
Foro per Pomolo girevoli Ø25

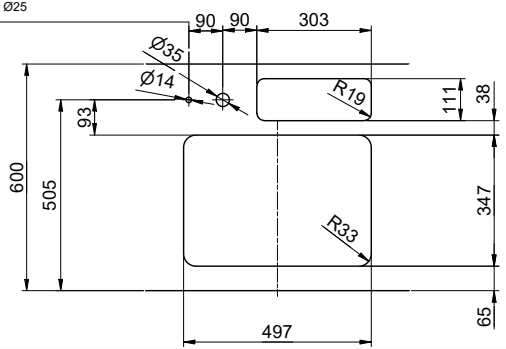


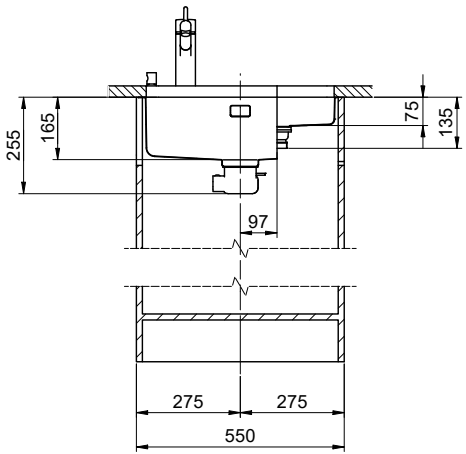


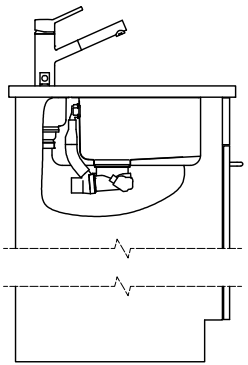

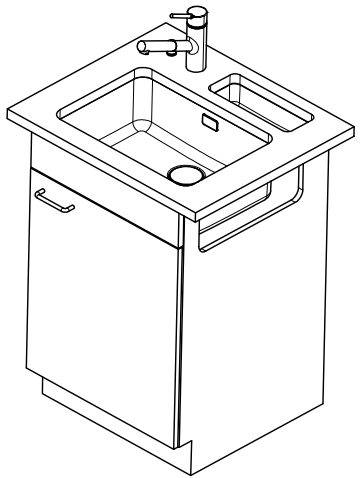

Für dieses Dokument und den darin dargestellten Gegenstand behalten wir uns alle Rechte vor. Vervielfältigung, Bekanntgabe an Dritte oder Verwendung seines Inhalts, ohne unsere Zustimmung ist verboten. © Copyright 2005 Suter Inox AG. All rights reserved.

| Zeichn.Nr.: | Dok.Nr.: 00.01-23.0069.00.00 | Index: | sam | 06.09.2023 |
|---|---|---|---|---|

**Suter Inox AG**
Schachenstrasse 20
CH-5116 Schinznach-Bad
T +41 58 263 64 00
suter@suter.ch
suter.ch

# Vantis V 11U + V 50-35U Desino

SUTER

| Zeichn.Nr.: | Dok.Nr.: 00.01-23.0069.00.00 | Index: | sam | 06.09.2023 |
|---|---|---|---|---|