EFRV110, Raccordo piatto rotondo sfalsato

> Weblink

N. di articolo
40.002.051.00

Prezzo in CHF
67.- D IVA esclusa

Descrizione del prodotto

EFRV110 BORA Ecotube riduttore passaggio piatto rotondo sfasato da 110mm comprese guarnizioni

Dati tecnici

Dimensioni (L x P x A)
255 x 180 x 241 mm
Proprietà del materiale
standard UL94 V-0, classe
B1 a norma DIN 4102-1
Numero di guarnizioni richieste*
1 x EFD, 1 x ERD
Peso
0,3 kg

* Le guarnizioni sono già comprese nel prezzo e nel corredo di fornitura.

Accessori (da ordinare separatamente)
Staffe di montaggio EFMS/ERMS

Indicazioni importanti per la pianificazione
Sezione sagomata piatta con giunto a bicchiere
Sezione sagomata rotonda con giunto a bicchiere
Utilizzabile con apparecchi il cui raccordo di canalizzazione è predisposto per il sistema BORA Ecotube (attacco di 245 x 89 mm). Per collegare il sistema BORA Ecotube a raccordi Naber (222 x 89 mm), è disponibile un adattatore (EFA, 40.001.779) ordinabile separatamente.

EFRV

Übergang flach rund Versatz
Raccordo piatto rotondo sfalsato

7 BORA Ecotube

Technische Daten / Dati tecnici

Abmessungen (B × T × H) Dimensioni (L × P × A)	255 × 190 × 296 mm
Materialeigenschaft Proprietà del materiale	V0 nach UL94 B1 nach DIN 4102-1 standard UL94 V-0, classe B1 a norma DIN 4102-1
Anzahl notwendiger Dichtungen* Numero di guarnizioni richieste*	1 × EFD, 1 × ERD
Gewicht / Peso	0,35 kg
Zubehör (separat bestellbar) Accessori (da ordinare separatamente)	Montagebügel EFMS / ERMS Staf e di montaggio EFMS / ERMS

Planungshinweis
- Formteil mit einer Muffenausbildung flach
- Formteil mit einer Muffenausbildung rund

Indicazioni importanti per la pianificazione
- Sezione sagomata piatta con giunto a bicchiere
- Sezione sagomata rotonda con giunto a bicchiere

EFRV110

Übergang flach rund Versatz
Raccordo piatto rotondo sfalsato

8 BORA Ecotube

Technische Daten / Dati tecnici

Abmessungen (B × T × H) Dimensioni (L × P × A)	255 × 180 × 241 mm
Materialeigenschaft Proprietà del materiale	V0 nach UL94 B1 nach DIN 4102-1 standard UL94 V-0, classe B1 a norma DIN 4102-1
Anzahl notwendiger Dichtungen* Numero di guarnizioni richieste*	1 × EFD, 1 × ERD
Gewicht / Peso	0,3 kg
Zubehör (separat bestellbar) Accessori (da ordinare separatamente)	Montagebügel EFMS / ERMS Staffe di montaggio EFMS / ERMS

Planungshinweis
- Formteil mit einer Muffenausbildung flach
- Formteil mit einer Muffenausbildung rund

Indicazioni importanti per la pianificazione
- Sezione sagomata piatta con giunto a bicchiere
- Sezione sagomata rotonda con giunto a bicchiere

EFR90

Übergang flach rund 90°
Raccordo piatto rotondo a 90°

9 BORA Ecotube

Technische Daten / Dati tecnici

Abmessungen (B × T) Dimensioni (L × P)	255 × 200 × 135 mm
Materialeigenschaft Proprietà del materiale	V0 nach UL94 B1 nach DIN 4102-1 standard UL94 V-0, classe B1 a norma DIN 4102-1
Anzahl notwendiger Dichtungen* Numero di guarnizioni richieste*	1 × EFD
Gewicht / Peso	0,32 kg
Zubehör (separat bestellbar) Accessori (da ordinare separatamente)	Montagebügel EFMS Staffe di montaggio EFMS

Planungshinweis
- Formteil mit einer Muffenausbildung flach

Indicazioni importanti per la pianificazione
- Sezione sagomata piatta con giunto a bicchiere

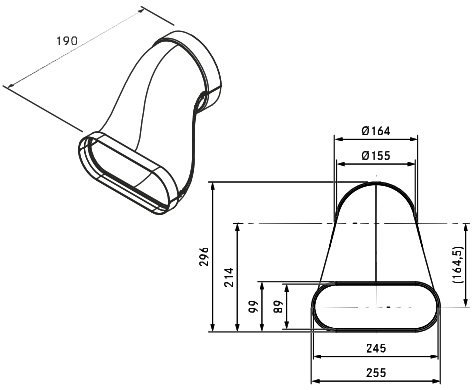

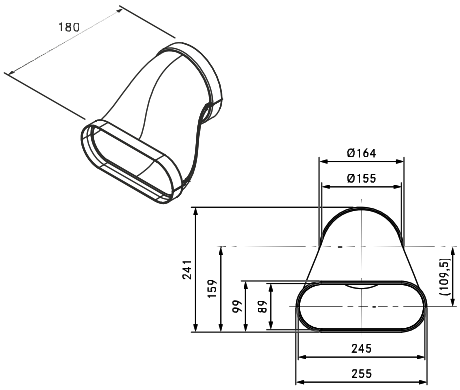

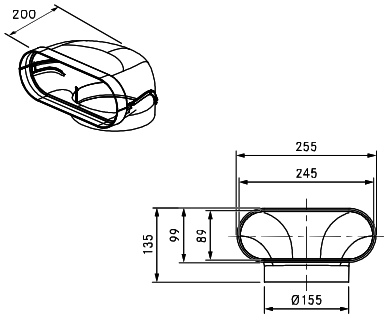

Planungshinweis: Zur Verwendung mit Geräten deren Kanalanschluss auf BORA Ecotube (Anschluss 245 × 89 mm) ausgelegt sind. Um BORA Ecotube mit Naber-Anschlüssen (222 × 89 mm) zu verbinden, ist ein Adapter (EFA, 40.001.779, CHF 25.–, exkl. MwSt., siehe Seite 366) verfügbar / separat bestellbar.

Indicazioni per la pianificazione: utilizzabile con apparecchi il cui raccordo di canalizzazione è predisposto per il sistema BORA Ecotube (attacco di 245 × 89 mm). Per collegare il sistema BORA Ecotube a raccordi Naber (222 × 89 mm), è disponibile un adattatore (EFA, 40.001.779, CHF 25.–, IVA esclusa, v. a. pagina 366) ordinabile separatamente.

Modell Modello		Beschreibung Descrizione	Artikel-Nr. N. di articolo		Preis CHF / Prezzo in CHF Exkl. MWST IVA esclusa	Inkl. MWST IVA inclusa
7	EFRV	**BORA Ecotube Übergang flach rund Versatz** **Raccordo piatto BORA Ecotube rotondo sfalsato**	40.001.787 L	D	66.–	71.–
8	EFRV110	**BORA Ecotube Übergang flach rund Versatz** **Raccordo piatto BORA Ecotube rotondo sfalsato**	40.002.051 L	D	60.–	65.–
9	EFR90	**BORA Ecotube Übergang flach rund 90°** **Raccordo piatto BORA Ecotube rotondo a 90°**	40.001.785 L	D	50.–	54.–

* Die Dichtungen sind im Preis und Lieferumfang eingeschlossen. / Le guarnizioni sono già comprese nel prezzo e nel corredo di fornitura.