Samsung Forno BO110 Dual Cook Steam

> Weblink



Modello
Samsung Forno BO110 Dual Cook Steam

Classe di efficienza energetica
A+

N. del produttore
NV75T9979CD/SW

N. di articolo
500.000.105.00

Tipo di apparecchio
Forni

Versione costruttiva
Norma Euro 60 cm

TRA
10.00

Prezzo in CHF
4016.- I IVA esclusa

Highlights

• Volume vano cottura di 75 litri - eccezionale spaziosità
• Serbatoio dell'acqua da 0,5 litri per funzione di cottura al vapore
• Dual Cook Steam - cottura al forno, al vapore e arrosto contemporaneamente
• Scorrimento morbido: porta del forno a chiusura morbida, sicura e silenziosa
• 70 programmi automatici
• Display TFT-LCD Full Touch 4,3" e pomolo girevole
• Misurazione della temperatura al cuore
• Pratico: WiFi Smart Control da smartphone e app
• Autopulente: pirolisi e vapore
• Vano cottura in smalto ceramico: antigraffio, antibatterico

Descrizione del prodotto

Versione costruttiva: **Euro-Norm 60 cm**
GTIN-Nr.: **8806090107009**

Efficienza e consumi
Classe di efficienza energetica (da A+++ a D): **A+**
Indice di efficienza energetica: **81,6**
Consumo energetico
Consumo energetico, convenzionale (kWh / ciclo): **1.05 kWh**
Consumo energetico aria di ricircolo / aria calda (kWh / ciclo): **0,71 kWh**
Consumo in standby: **0,5 W**
Consumo autopulizia pirolitica (kWh / ciclo): **5.7 kWh**

Design
Colore pannello di comando: **Antracite opaco,** porta: **Grigio grafite opaco**
Materiale pannello di comando: **Vetro**
Telaio / materiale: **-**

Indicatore e pannello di comando
Indicatore:**Indicatore digitale**
Display e illuminazione: **Display a colori**
Pannello di comando: **LCD Full Touch 4,3", pomolo girevole, WiFi**

Interconnessione domestica
Samsung Smart Home: **WiFi Smart Control**

Proprietà funzionali
Temperatura max regolabile per riscaldamento superiore/inferiore, aria di ricircolo/aria calda: **275°C**
Temperatura per funzionamento a vapore: **275°C**
Potenza di uscita microonde: **-**
Superficie utile griglia: **1860 cm2**
Volume utile vano cottura: **75 L**

Dimensioni
Altezza: **59,5 cm**
Larghezza: **59.5 cm**
Profondità: **55 cm**
Profondità (dal frontale del mobile) : **57 cm**
Profondità con porta aperta (davanti al frontale del mobile) : **49.4 cm**
Dimensioni apparecchio (A x L x P): **596 x 595 x 570 mm**

Peso a vuoto
Peso dell'apparecchio: **46,6 kg**

Funzioni e dotazioni
Misure interne (dimensioni utili) in cm (altezza / larghezza / profondità):

Samsung Forno BO110 Dual Cook Steam

> Weblink

375 x 465 x 400 mm
Riscaldamento superiore e inferiore: **Si / si**
Aria di ricircolo: -
Aria calda: **Si / si**
Vapore: Si
Microonde: -
Ausilio per pulizia catalitica: -
Ausilio per pulizia pirolitica: **Si**
Elemento riscaldante grill integrabile: **Si / -**
Motore grill / griglie di ventilazione: - / **Si**
Timer / interruttore a tempo: **Si / Si**
Cassetto / cassetto scaldavivande: **- / opzionale**
Numero di vani cottura: **2**
Volume di ciascun vano di cottura
Funzionamento normale / vano cottura superiore / vano cottura inferiore: **75 L / 34 L / 32 L**
Numero di ripiani: **5**
Illuminazione / finestra: **Si / si**
Lamadina:**2 x 25 - 40W, alogena**
Guide telescopiche estraibili: 2 **livello**
Pulizia:**Pirolisi, pulizia a vapore**
Metodo di raffreddamento: **Ventola di raffreddamento**
Rivestimento interno: **Smalto ceramico**

Modi di cottura
Vapore: **40~100 °C (serbatoio del vapore)**
Vapore + riscaldamento: **40~100 °C (tenere al caldo)**
Vapore + aria calda: **120~275°C**
Vapore + riscaldamento sup. + aria calda: **120~275°C**
Vapore + riscaldamento inf. + aria calda: **120~275°C**
Riscaldamento sup./inf.: **30~275°C**
Aria calda **30~275°C**
Aria calda ECO: **30~275°C**
Grill: grande / Eco / ricircolo: **100~300°C / 100~300°C / 100~275°C**
Riscaldamento inf. + aria calda: **40~275°C**
Riscaldamento sup. + aria calda: **40~275°C**
Riscaldamento inferiore: **100~230°C**
Cottura intensiva: **-**
Arrosto automatico (ProRoasting): **80~200°C**
Microonde + grill: **-**
Microonde + aria calda: **-**

Programmi
Funzioni speciali: **Scaldavivande, scaldastoviglie, scongelamento, lievitazione, cottura pizza, cottura a bassa temperatura, riscaldamento rapido, essiccazione, 10 programmi preferiti**
Programmi automatici: 7**0**
Dual Cook: **Si**

Funzioni di controllo
Funzioni di controllo: **Orologio, protezione bambini, timer, tempi di cottura, fine cottura, segnale acustico**

Potenza assorbita
Potenza totale: **3650 W**
Aria calda **1200 W**
Grill max / min: **1600 / 1100 W**

Allacciamento elettrico
Tensione di attaccog: **230 V**
Frequenza: **50 Hz**
Potenza allacciata: **3,65 kWh**
Protezione: **16 A**
Lunghezza cavo di allacciamento: - / **Cavo di allacciamento da mettere a disposizione in loco**
Connettore di alimentazione**: -/ Collegamento diretto**

Dati tecnici
Standard di larghezza: **Norma Euro 60 cm**
Standard di altezza: **Norma Euro 60 cm**
Altezza di nicchia: **590 mm - 600 mm**
Larghezza di nicchia: **560 - 568 mm**
Profondità di nicchia: **min. 550 mm**
Larghezza apparecchio in mm: **595 mm**
Altezza apparecchio in mm: **595 mm**
Altezza apparecchio in mm: **571 mm**

Imballaggio
Peso, imballaggio incluso: **50 kg**
Misure imballaggio (A x L x P) **660 x 680 x 660 mm**

Samsung Forno BO110 Dual Cook Steam

> Weblink

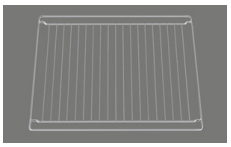
Accessorio

Qui trovate tutti gli accessori > Weblink

Accessori incluso



> Weblink
500.000.112.00 / CHF 82.-
Teglia universale 30 mm



> Weblink
500.000.113.00 / CHF 60.-
Graticola



> Weblink
500.000.048.00 / CHF 93.-
Sensore di temperatura al cuore



> Weblink
500.000.114.00 / CHF 135.-
Divisorio per vano cottura

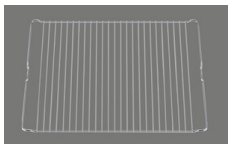


> Weblink
500.000.116.00 / CHF 123.-
Contenitore di cottura



> Weblink
500.000.117.00 / CHF 117.-
Guscio in vetro (coperchio per contenitore di cottura)

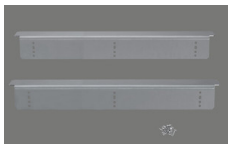
Accessori opzionali



> Weblink
500.000.045.00 / CHF 49.-
Inserto per griglia



> Weblink
500.000.115.00 / CHF 96.-
Teglia extra profonda 50 mm



> Weblink
500.000.074.00 / CHF 60.-
Set di squadrette di supporto

Prodotti compatibili



> Weblink
500.000.107.00 / CHF 2996.-
Apparecchio compatto Combi-Steamer CS100

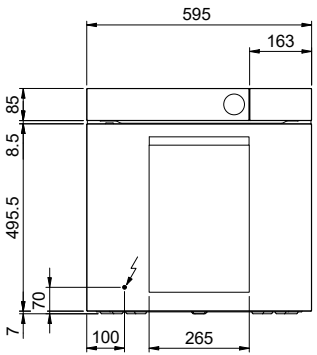


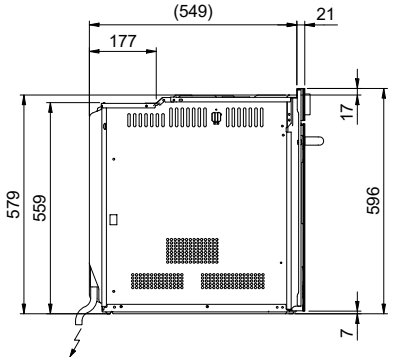
> Weblink
500.000.111.00 / CHF 957.-
Cassetto scaldavivande WS100

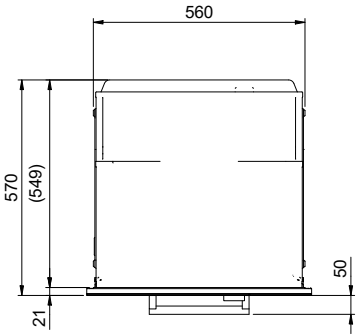
Suter Inox AG
Schachenstrasse 20
CH-5116 Schinznach-Bad
Tel. +41 56 463 63 33
Fax +41 56 463 63 30
E-Mail: suter@suter.ch

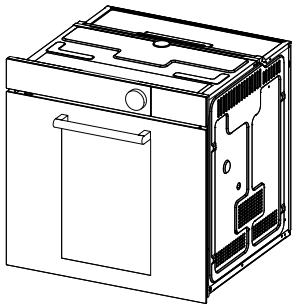
Samsung BO110 - Gerätemasse

SUTER inox technik









Für diese Dokumente sind alle Urheberrechte und sonstigen gewerblichen Eigentumsrechte bei uns allein. Nachdruck, Vervielfältigung, Übersetzungen und Mitteilung an Dritte sowie Verwertung jeder Art sind ohne unsere vorherige schriftliche Zustimmung nicht gestattet.

Art.Nr.:	500.000.105	Zeichn.Nr.:	50.02-20.0008.00.00	Index:	00	fes	20.04.2020

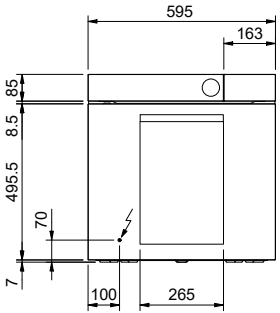
Suter Inox AG
Schachenstrasse 20
CH-5116 Schinznach-Bad
Tel. +41 56 463 63 33
Fax +41 56 463 63 30
E-Mail: suter@suter.ch

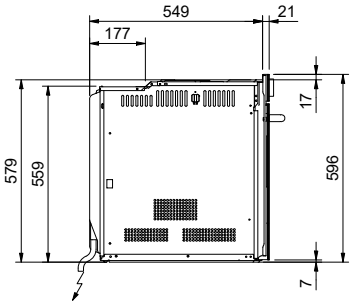
Samsung BO110 / BO210 - Einbau

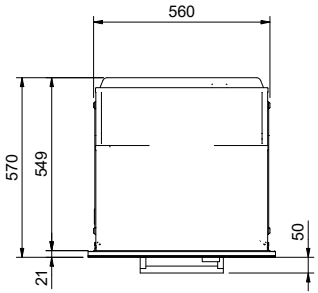
SUTER inox technik

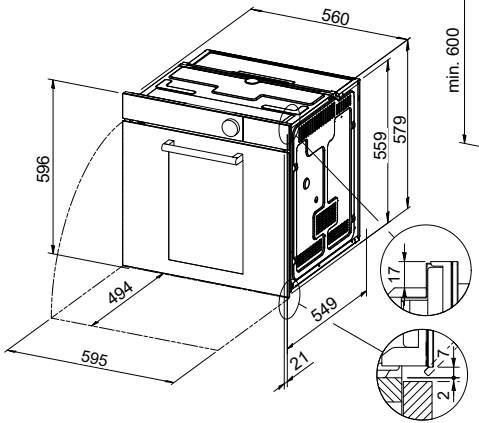
BO110 / BO210: 230V / 16A, Direktanschluss / Direct wiring / Raccordement électrique / Rollegamento elettrico[1]

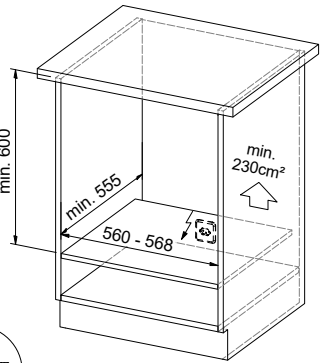
[1] Anschlusskabel Bauseits
Connecting wire on site
Câble de raccordement fourni par le client
Cavo di collegamento fornito da parte cliente

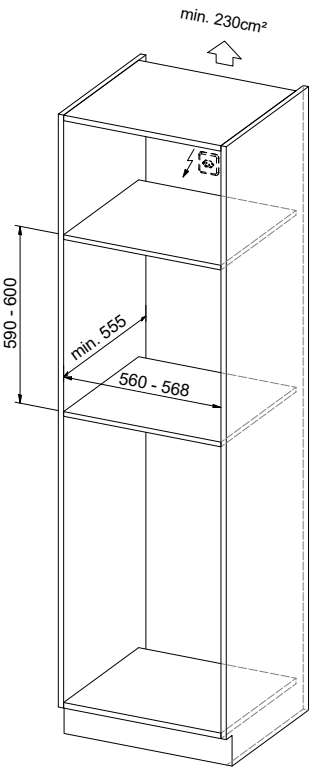












Die Weitergabe sowie Vervielfältigung dieser Unterlage, Verwertung und Mitteilung ihres Inhalts ist nicht gestattet, soweit nicht ausdrücklich zugestanden. Zuwiderhandlungen verpflichten zu Schadenersatz.

Art.Nr.: -	Zeichn.Nr.: 50.02-20.0016.00.01	Index: 00	fes	18.05.2020

Suter Inox AG
Schachenstrasse 20
CH-5116 Schinznach-Bad
Tel. +41 56 463 63 33
Fax +41 56 463 63 30
E-Mail: suter@suter.ch

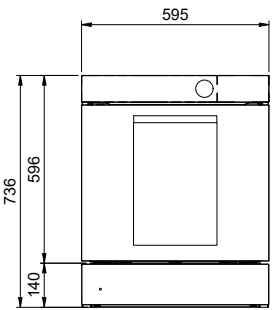
Samsung BO110 / BO210 / BO120 / BO220 und WS100/WS200 - Gerätekombination

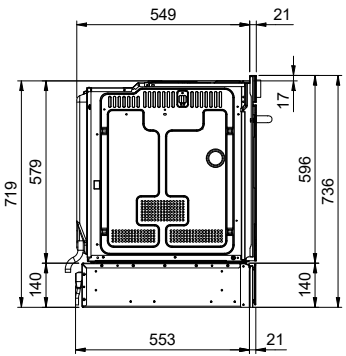
SUTER inox technik

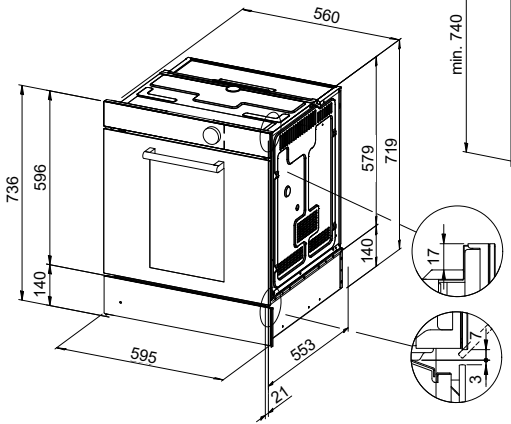
BO110 / BO210 / BO120 / BO220: 230V / 16A, Direktanschluss / Direct wiring / Raccordement électrique / Rollegamento elettrico[1]

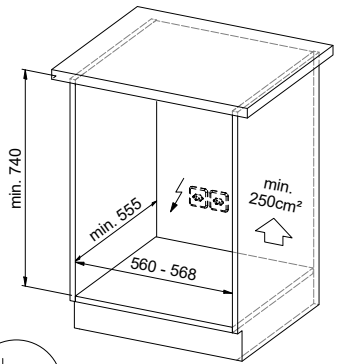
WS100 / WS200: 230V / 10A, T12, 1500mm

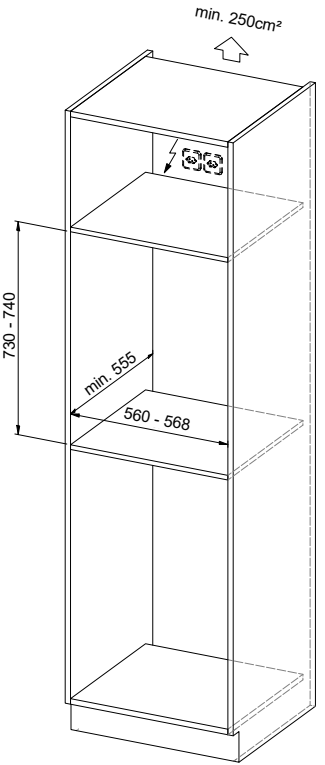
[1] Anschlusskabel Bauseits
Connecting wire on site
Câble de raccordement fourni par le client
Cavo di collegamento fornito da parte cliente











Die Weitergabe sowie Vervielfältigung dieser Unterlage, Verwertung und Mitteilung ihres Inhalts ist nicht gestattet, soweit nicht ausdrücklich zugestanden. Zuwiderhandlungen verpflichten zu Schadenersatz.

Art.Nr.: -	Zeichn.Nr.: 50.02-20.0016.00.05	Index: 00	fes	18.05.2020

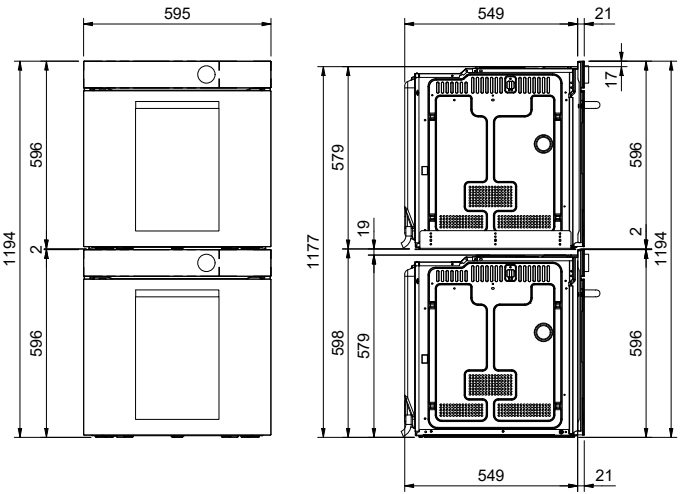
Suter Inox AG
Schachenstrasse 20
CH-5116 Schinznach-Bad
Tel. +41 56 463 63 33
Fax +41 56 463 63 30
E-Mail: suter@suter.ch

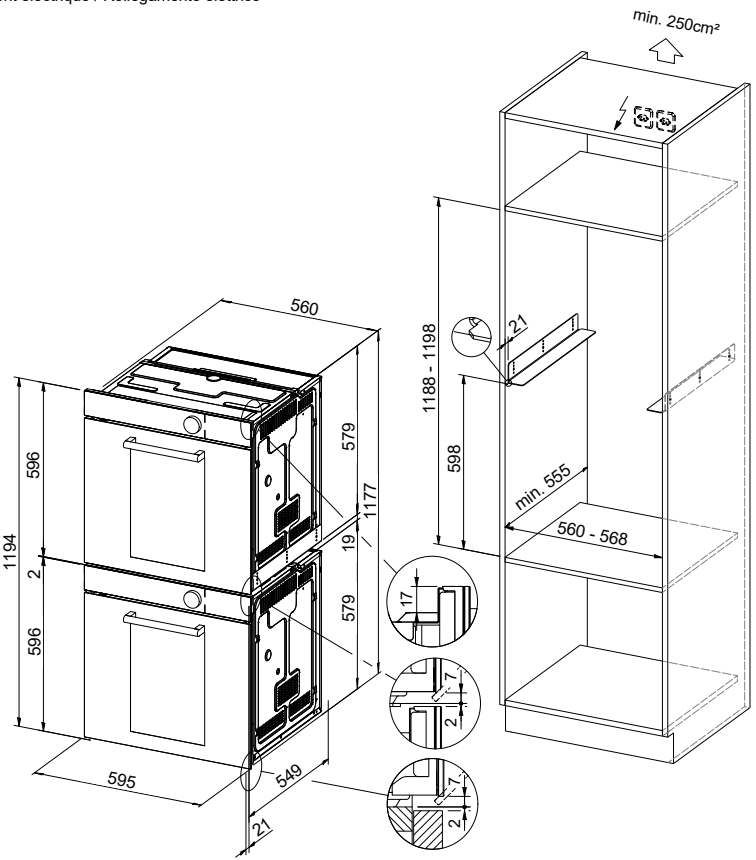
Samsung 2x BO110 / BO210 / BO120 / BO220 - Gerätekombination

SUTER inox technik

BO110 / BO210 / BO120 / BO220: 230V / 16A, Direktanschluss / Direct wiring / Raccordement électrique / Rollegamento elettrico[1]

[1] Anschlusskabel Bauseits
Connecting wire on site
Câble de raccordement fourni par le client
Cavo di collegamento fornito da parte cliente





Für diese Dokumente und alle angegebenen Organisationsmittel an uns als Rechte vor Verwaltungsrechtsgesetz
Alle Rechte vorbehalten. Weitergabe sowie Vervielfältigung dieses Dokuments, Verwertung und Mitteilung seines Inhalts nicht gestattet.

Art.Nr.: -	Zeichn.Nr.: 50.02-20.0016.00.07	Index: 00	fes	18.05.2020

Suter Inox AG
Schachenstrasse 20
CH-5116 Schinznach-Bad
Tel. +41 56 463 63 33
Fax +41 56 463 63 30
E-Mail: suter@suter.ch

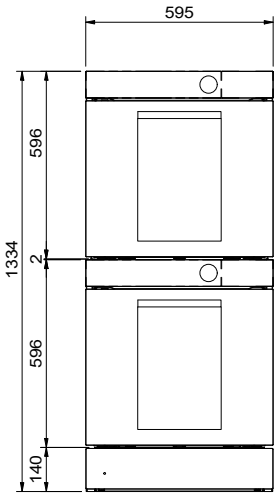
Samsung 2x BO110 / BO210 / BO120 / BO220 und WS100 / WS200 - Gerätekombination

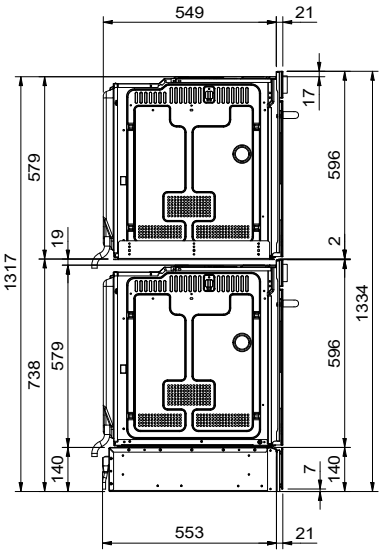
SUTER inox technik

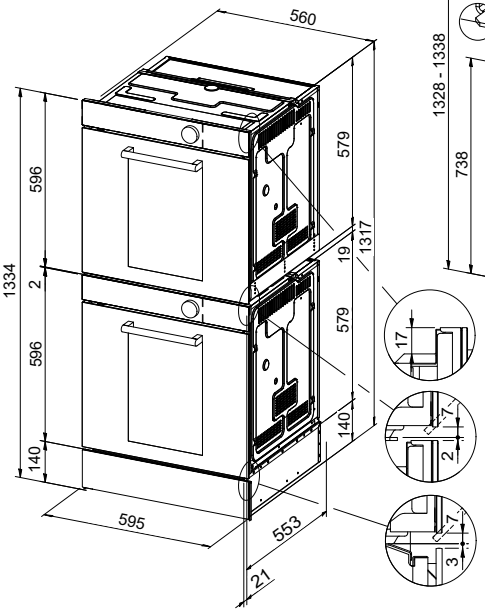
BO110 / BO210 / BO120 / BO220: 230V / 16A, Direktanschluss / Direct wiring / Raccordement électrique / Rollegamento elettrico[1]

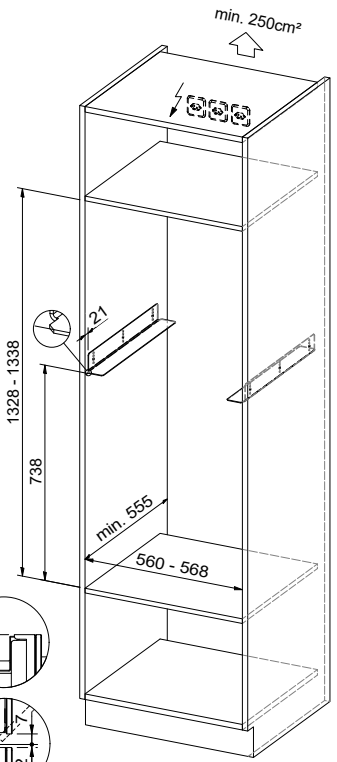
WS100 / WS200: 230V / 10A, T12, 1500mm

[1] Anschlusskabel Bauseits
Connecting wire on site
Câble de raccordement fourni par le client
Cavo di collegamento fornito da parte cliente









Für diese Dokumente und alle angebotenen Organisationsmittel wie auch für Vorschläge jeglicher Art behalten wir unsere Eigentums- und Urheberrechte vollumfänglich bei. Sie dürfen Dritten weder zugänglich gemacht noch anderweitig verwendet werden.

Art.Nr.: -	Zeichn.Nr.: 50.02-20.0016.00.10	Index: 00	fes	18.05.2020

Suter Inox AG
Schachenstrasse 20
CH-5116 Schinznach-Bad
Tel. +41 56 463 63 33
Fax +41 56 463 63 30
E-Mail: suter@suter.ch

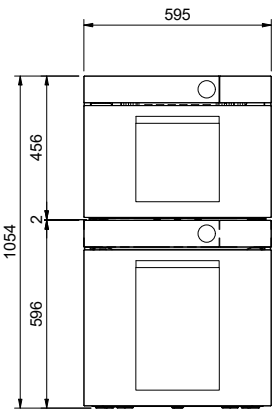
Samsung BO110 / BO210 / BO120 / BO220 und CS100 / CS200 - Gerätekombination

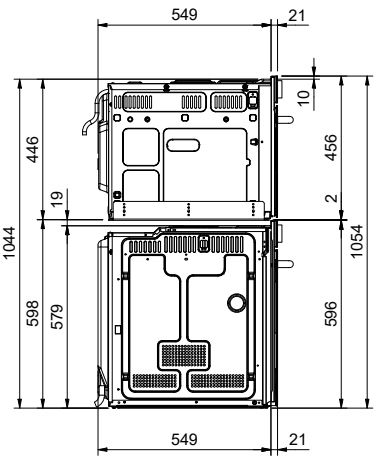
SUTER inox technik

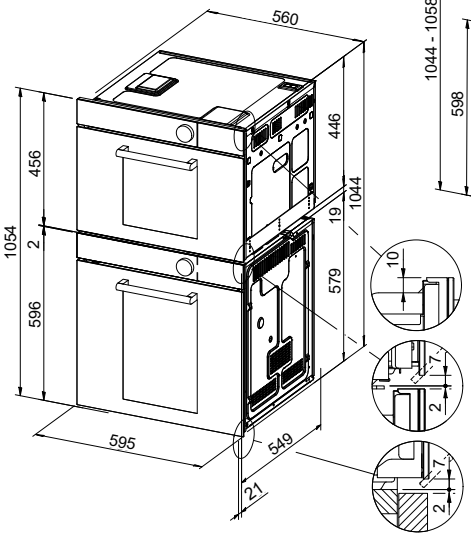
BO110 / BO210 / BO120 / BO220: 230V / 16A, Direktanschluss / Direct wiring / Raccordement électrique / Rollegamento elettrico[1]

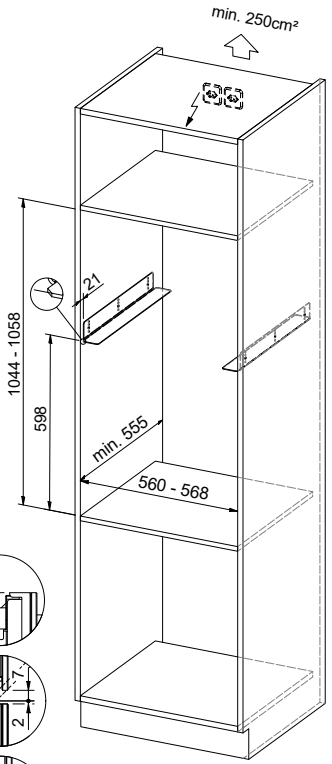
CS100 / CS200: 230V / 16A, Direktanschluss / Direct wiring / Raccordement électrique / Rollegamento elettrico, 1400mm

[1] Anschlusskabel Bauseits
Connecting wire on site
Câble de raccordement fourni par le client
Cavo di collegamento fornito da parte cliente









Für direkt/indirekt verursachte oder angedachte Folgeschäden/-kosten an den Fliesen nur Verkaufspreis übernehmen.
We only reimburse the sales price for direct/indirect consequential damages/costs to the tiles.

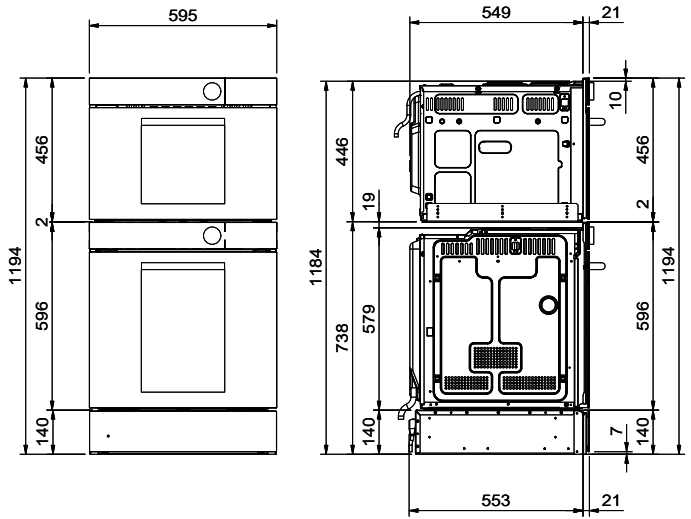
Art.Nr.: -	Zeichn.Nr.: 50.02-20.0016.00.09	Index: 00	fes	18.05.2020

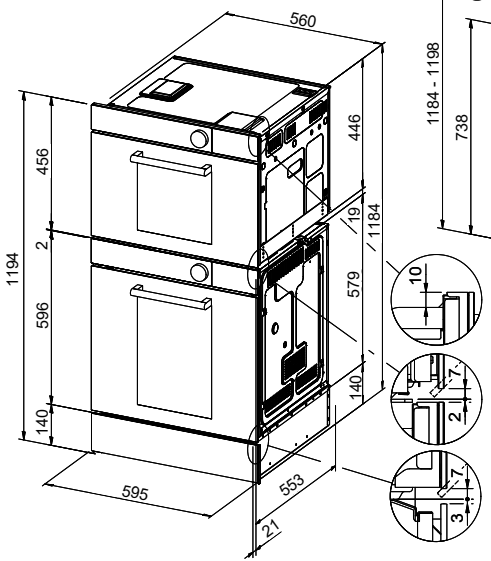
Suter Inox AG
Schachenstrasse 20
CH-5116 Schinznach-Bad
Tel. +41 56 463 63 33
Fax +41 56 463 63 30
E-Mail: suter@suter.ch

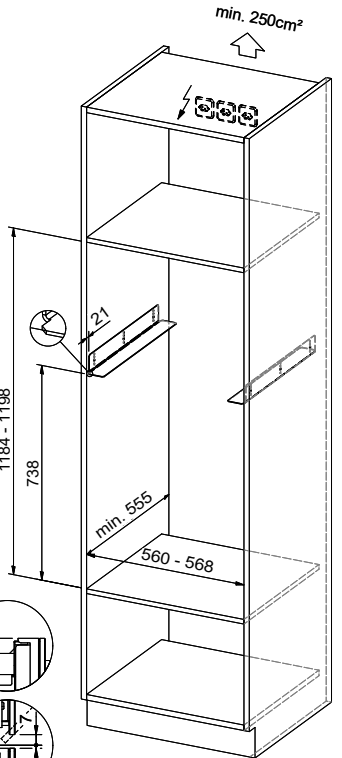
Samsung BO110 / BO210 / BO120 / BO220 und CS100 / CS 200 / WS100 / WS200 - Gerätekombination

SUTER inox technik

Bei Mehrgerätemontage übereinander: Berücksichtigen Sie bei der Planung der Elektroanschlüsse die jeweiligen Gerätespezifikationen.
Montage de plusieurs appareils l'un sur l'autre: veuillez tenir compte des spécifications de chaque appareil lors de la planification des raccordements électriques.
Montaggio in colonna di più apparecchi: nella pianificazione degli allacciamenti elettrici, attenersi alle specifiche dei rispettivi apparecchi.







Für diese Dokumente sind wir ausschließlich Eigentümer/Urheber und wir alle Rechte vor Verwertungen, Übersetzungen und Vervielfältigungen sind ohne unsere schriftliche Genehmigung nicht erlaubt. Verletzungen werden strafrechtlich verfolgt.

Art.Nr.: -	Zeichn.Nr.: 50.02-20.0016.00.12	Index: 00	fes	18.05.2020