Brooklyn BYK N 100S U

> Weblink

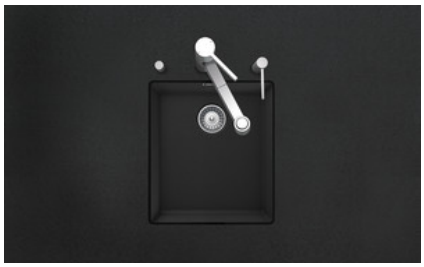

Montaggio
Lavelli sottopiano

Modello
BYK N 100S U

Materiale
Cristalite Plus

N. di articolo
10.104.321.00

Dimensioni base
45 cm

Piletta
Salvaspazio 3½"

Colore
Nero

Prezzo in CHF
841.- B IVA esclusa

Dimensioni lavello
350x400x200mm

Raggi d'angolo
9 mm

Premontaggio della piletta

Senza montaggio della piletta

Distributore - opzioni di montaggio

Posizione a scelta

Prime

Descrizione del prodotto

Materiale
Lavelli in granito Cristalite Plus: I lavelli si compongono all?80% di quarzo, la parte più dura del granito. Il granito viene legato con acrilico di altissima qualità. La composizione di acrilico e granito rende i lavelli resistenti ai graffi e alla sporcizia garantendo una lunga durata.

Codice colore Schock: Nero

Accessorio

Qui trovate tutti gli accessori > Weblink

Accessori opzionali

40.000.912.00 / CHF
106.-
Vaschetta, forato

40.001.289.00 / CHF
106.-
Vaschetta, non forato

40.000.909.00 / CHF
151.-
Tagliere, in vetro, bianco

40.001.277.00 / CHF
151.-
Tagliere, sintetico

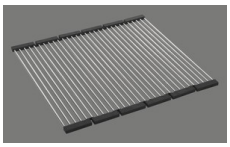

40.001.138.00 / CHF
125.-
Inox Pad

Prodotti compatibili

40.001.314.00 / CHF
153.-
Distributore Nano

40.001.024.00 / CHF
417.-
Müllex Boxx 55/60-R Bio

Suter Inox AG
Schachenstrasse 20
CH-5116 Schinznach-Bad
Tel. +41 56 463 63 33
Fax +41 56 463 63 30
E-Mail: suter@suter.ch

Brooklyn BYK N100S U

Masse / Ausschnittkontur
Dimensions / contour de découpe
Dimensioni / contorno dell'apertura

SUTER inox technik

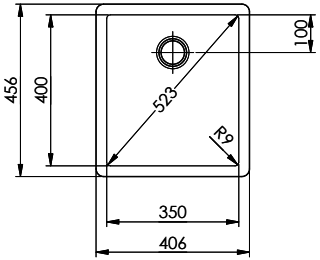

Bohrung für Zug- und Druckknöpfe Ø14
Bohrung für Drehknopf Ø25

Trou pour boutons et Poussoirs de commande Ø14
Trou pour bouton rotatif Ø25

Foro per Pomelli tiranti e Pomelli pulsanti Ø14
Foro per Pomolo girevoli Ø25

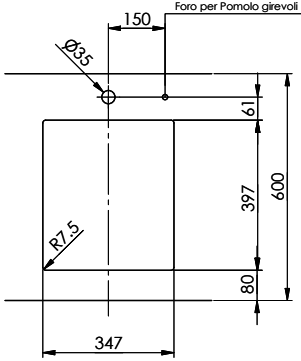

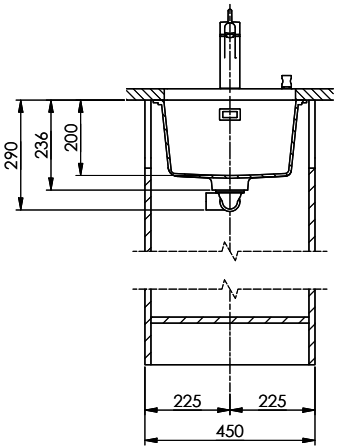

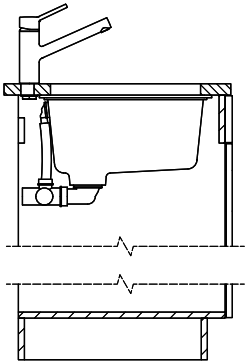

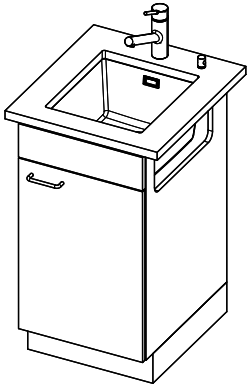

Für dieses Dokumument und den darin dargestellten Gegenstand behalten wir uns alle Rechte vor. Vervielfältigung, Bekanntgabe an Dritte oder Verwendung seines Inhalts, ohne unsere Zustimmung ist verboten. © Copyright 2005 Suter Inox AG. All rights reserved.

Art.Nr.:	Zeichn.Nr.:	Index:	fes	14.10.2021