## Linero Cristadur LIO CD 50U/2

> Weblink

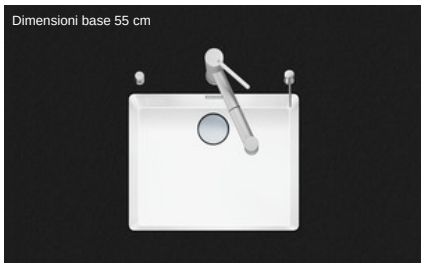


**Montaggio**
Lavelli sottopiano

**Modello**
Cristadur LIO CD 50U/2

**Materiale**
Cristadur

**N. di articolo**
10.105.313.00

**Dimensioni base**
55 cm

**Piletta**
3½" Salvaspazio Desino

**Colore**
Polaris

**Prezzo in CHF**
1416.- B IVA esclusa

**Dimensioni lavello**
500x400x165mm

**Raggi d'angolo**
15 mm

**sFlow™ sistema di scarico e troppopieno**

Technologia di di

Placchetta di

**Premontaggio della piletta**

Premontaggio della piletta in fabbrica

**Distributore - opzioni di montaggio**

Posizione a scelta

**sFlow™ sistema di scarico e troppopieno**

Advant

con griglietta inferiore
CD - type M

### Descrizione del prodotto

La griglietta per lo scarico Desino è lavabile in lavastoviglie e può essere pulita completamente o separatamente fino a una temperatura massima di 65 °C.

### Accessorio

Qui trovate tutti gli accessori > Weblink

Accessori opzionali

40.000.912.00 / CHF 106.-
Vaschetta, forato

40.001.289.00 / CHF 106.-
Vaschetta, non forato

40.001.277.00 / CHF 151.-
Tagliere, sintetico

40.000.909.00 / CHF 151.-
Tagliere, in vetro, bianco

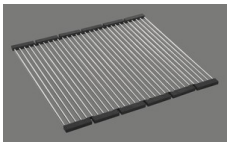

40.001.138.00 / CHF 125.-
Inox Pad

40.001.509.00 / CHF 29.-
Kit di pulizia Easy Care per lavelli in granito

**Suter Inox AG**
Schachenstrasse 20
CH-5116 Schinznach-Bad
T +41 58 263 64 00
suter@suter.ch
suter.ch

# Linero LIO CD 50U/2 Desino

**Masse / Ausschnittkontur**
**Dimensions / contour de découpe**
**Dimensioni / contorno dell'apertura**

SUTER

Bohrung für Zug- und Druckknöpfe Ø14
Bohrung für Drehknopf Ø25

Trou pour boutons et Poussoirs de commande Ø14
Trou pour bouton rotatif Ø25

Foro per Pomelli tiranti e Pomelli pulsanti Ø14
Foro per Pomolo girevoli Ø25

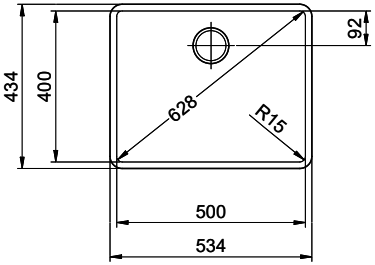


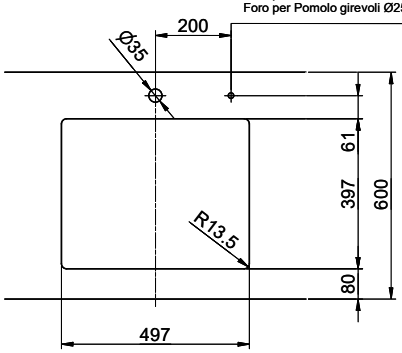


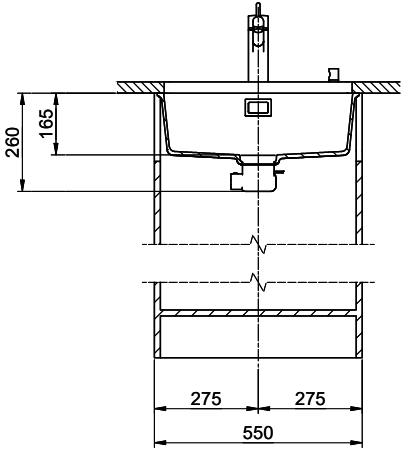


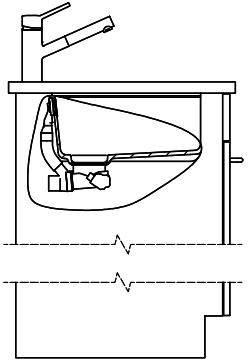

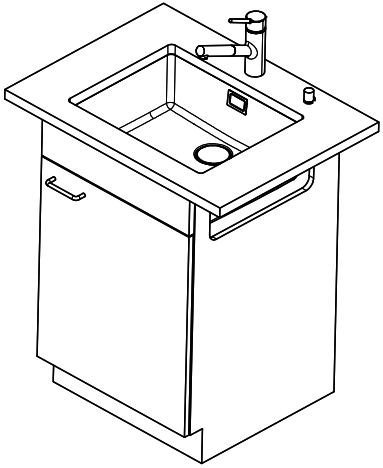

Für dieses Dokument und den darin dargestellten Gegenstand behalten wir uns alle Rechte vor. Vervielfältigung, Bekanntgabe an Dritte oder Verwendung seines Inhalts, ohne unsere Zustimmung ist verboten. © Copyright 2005 Suter Inox AG, All rights reserved.

| Zeichn.Nr.: | Dok.Nr.: 00.01-23.0100.00.00 | Index: | sam | 17.10.2023 |
|---|---|---|---|---|