Daneo DAN 34U

> Weblink

Montaggio
Lavelli sottopiano

Modello
DAN 34U

Materiale
Acciaio inox 18/10

N. di articolo
10.103.789.00

Dimensioni base
40 cm

Piletta
3½" TouchFlow

Finitura
Opaco

TRA
0.19

Prezzo in CHF
1230.- A IVA esclusa

Dimensioni lavello
340x400x175mm

Raggi d'angolo
22 mm

sFlow™ sistema di scarico e troppopieno

Technologia di di troppopieno: Griglietta superiore - typo S

Placchetta di troppopieno a ribalta TouchFlow

Premontaggio della piletta

Montaggio della piletta in fabbrica

Distributore - opzioni di montaggio

Posizione a scelta

sFlow™ sistema di scarico e troppopieno

Descrizione del prodotto

Combinazione DAN 18U + DAN 34U: Richiede un intaglio della parete dell'armadio su entrambi i lati, per DAN 18U un intaglio allargato.

Accessorio

Qui trovate tutti gli accessori > Weblink

Accessori opzionali

40.000.912.00 / CHF 106.-
Vaschetta, forato

40.001.289.00 / CHF 106.-
Vaschetta, non forato

40.000.909.00 / CHF 151.-
Tagliere, in vetro, bianco

40.001.277.00 / CHF 151.-
Tagliere, sintetico

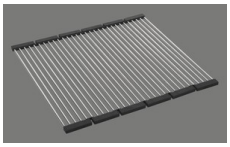

40.001.138.00 / CHF 125.-
Inox Pad

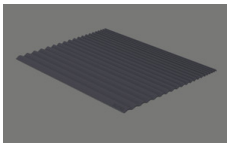

40.002.008.00 / CHF 51.-
Maro tappetino scolapiatti, Dark Grey

Suter Inox AG
Schachenstrasse 20
CH-5116 Schinznach-Bad
Tel. +41 56 463 63 33
Fax +41 56 463 63 30
E-Mail: suter@suter.ch

Daneo DAN 34U

Masse / Ausschnittkontur

SUTER inox technik

Becken 340 x 400 x 175mm, 18 Liter

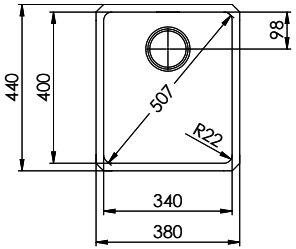

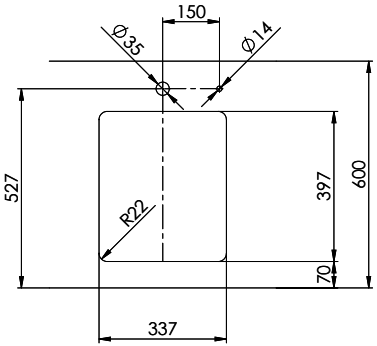

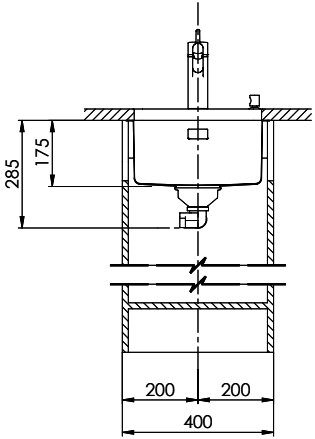

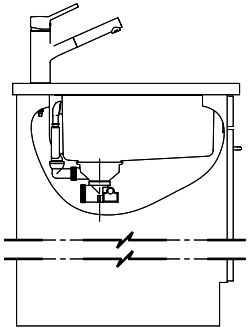

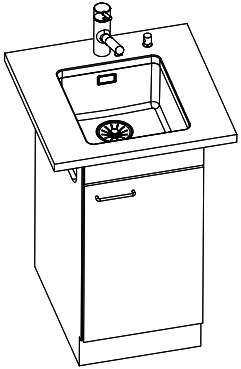

Für dieses Dokument und den darin dargestellten Gegenstand behalten wir uns alle Rechte vor. Vervielfältigung, Bekanntgabe an Dritte oder Verwendung seines Inhalts, ohne unsere Zustimmung ist verboten. © Copyright 2003 Suter Inox AG. All rights reserved.

Art.Nr.:	Zeichn.Nr.: 00.01-18.0006.10.00	Index: 00+	daf	03.02.2019