Daneo DAN 50U

> Weblink

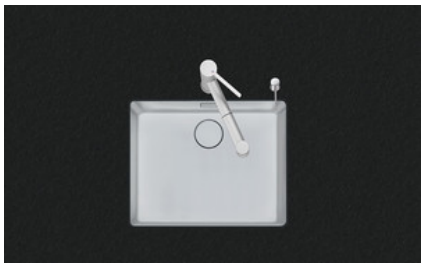

Montaggio
Lavelli sottopiano

Modello
DAN 50U

Materiale
Acciaio inox 18/10

N. di articolo
10.104.638.00

Dimensioni base
50 cm

Piletta
3½" TouchFlow Desino

Finitura
Opaco

TRA
0.19

Prezzo in CHF
1485.- A IVA esclusa

Dimensioni lavello
500x400x175mm

Raggi d'angolo
22 mm

sFlow™ sistema di scarico e troppopieno

Technologia di di troppopieno Desino: Troppopieno coperto con griglietta inferiore - type M

Placchetta di troppopieno a ribalta TouchFlow

Premontaggio della piletta

Premontaggio della piletta in fabbrica

Distributore - opzioni di montaggio

Posizione a scelta

sFlow™ sistema di scarico e troppopieno

Descrizione del prodotto

La griglietta per lo scarico Desino è lavabile in lavastoviglie e può essere pulita completamente o separatamente fino a una temperatura massima di 65 °C.

Accessorio

Qui trovate tutti gli accessori > Weblink

Accessori opzionali

40.000.912.00 / CHF 106.-
Vaschetta, forato

40.001.289.00 / CHF 106.-
Vaschetta, non forato

40.000.909.00 / CHF 151.-
Tagliere, in vetro, bianco

40.001.277.00 / CHF 151.-
Tagliere, sintetico

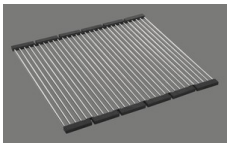

40.001.138.00 / CHF 125.-
Inox Pad

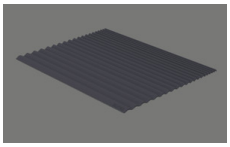

40.002.008.00 / CHF 51.-
Maro tappetino scolapiatti, Dark Grey

Suter Inox AG
Schachenstrasse 20
CH-5116 Schinznach-Bad
Telefon: +41 56 463 63 33
E-Mail: suter@suter.ch

Daneo DAN 50U sFlow Typ M

Masse / Ausschnittkontur
Dimensions / contour de découpe
Dimensioni / contorno dell apertura

SUTER

Bohrung für Zug- und Druckknöpfe ø14
Bohrung für Drehknopf ø25

Trou pour boutons et Poussoirs de commande ø14
Trou pour bouton rotatif ø25

Foro per Pomelli tiranti e Pomelli pulsanti ø14
Foro per Pomolo girevoli ø25

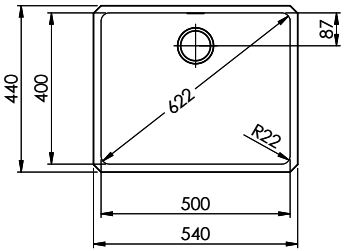

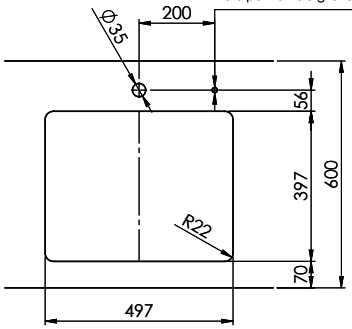

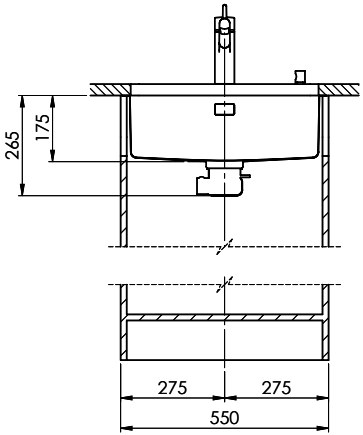

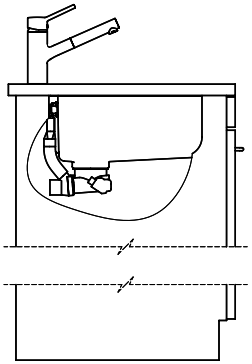

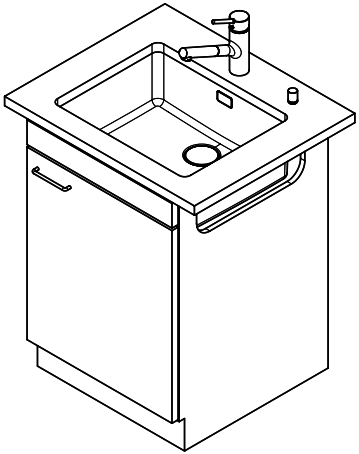

Für dieses Dokument und den darin dargestellten Gegenstand behalten wir uns alle Rechte vor. Veröffentlichung, Bekanntgabe an Dritte oder Verwendung seines Inhalts ohne unsere Zustimmung ist verboten. © Copyright 2023 Suter Inox AG. All rights reserved.

Dok. Nr.:	00.01-22.0119.21.21	Index:	daf	23.10.2022