Linero LIO 55U

> Weblink

Montaggio
Lavelli sottopiano

Modello
LIO 55U

Materiale
Acciaio inox 18/10

N. di articolo
10.105.231.00

Dimensioni base
60 cm

Piletta
3½" TouchFlow Desino

Finitura
Opaco

TRA
0.19

Prezzo in CHF
1654.- A IVA esclusa

Dimensioni lavello
550x400x175mm

Raggi d'angolo
15 mm

sFlow™ sistema di scarico e troppopieno

Technologia di di troppopieno Desino: Troppopieno coperto con griglietta inferiore - type M

Placchetta di troppopieno a ribalta TouchFlow

Premontaggio della piletta

Premontaggio della piletta in fabbrica

Distributore - opzioni di montaggio

Posizione a scelta

sFlow™ sistema di scarico e troppopieno

Descrizione del prodotto

La griglietta per lo scarico Desino è lavabile in lavastoviglie e può essere pulita completamente o separatamente fino a una temperatura massima di 65 °C.

Accessorio

Qui trovate tutti gli accessori > Weblink

Accessori opzionali

40.000.912.00 / CHF 106.-
Vaschetta, forato

40.001.289.00 / CHF 106.-
Vaschetta, non forato

40.000.909.00 / CHF 151.-
Tagliere, in vetro, bianco

40.001.277.00 / CHF 151.-
Tagliere, sintetico

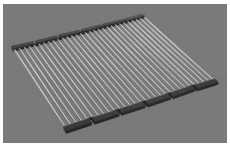

40.001.138.00 / CHF 125.-
Inox Pad

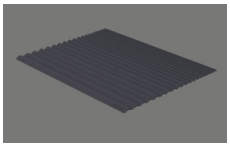

40.002.008.00 / CHF 51.-
Maro tappetino scolapiatti, Dark Grey

Suter Inox AG
Schachenstrasse 20
CH-5116 Schinznach-Bad
T +41 58 263 64 00
suter@suter.ch
suter.ch

Linero LIO 55U Desino

Masse / Ausschnittkontur
Dimensions / contour de découpe
Dimensioni / contorno dell'apertura

SUTER

Bohrung für Zug- und Druckknöpfe Ø14
Bohrung für Drehknopf Ø25

Trou pour boutons et Poussoirs de commande Ø14
Trou pour bouton rotatif Ø25

Foro per Pomelli tiranti e Pomelli pulsanti Ø14
Foro per Pomolo girevoli Ø25

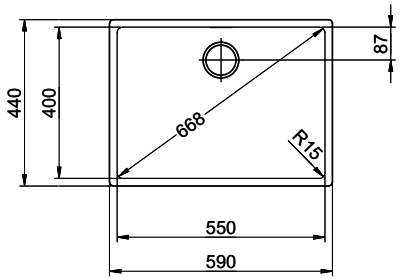

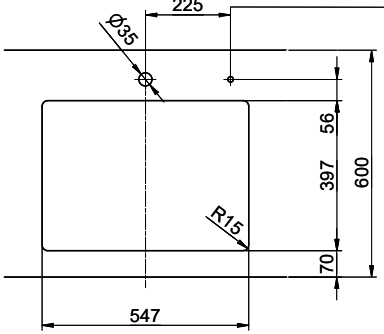

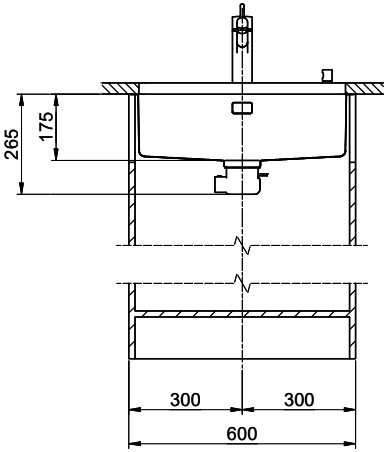

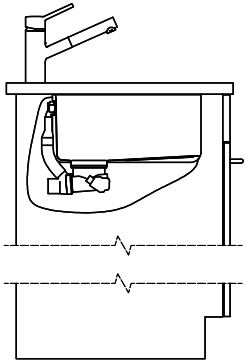

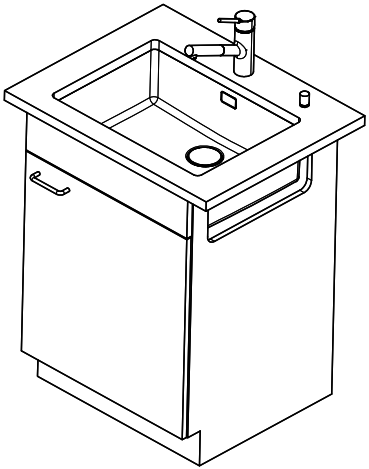

Für dieses Dokument und den durch dargestellten Gegenstand behalten wir uns alle Rechte vor. Vervielfältigung, Bekanntgabe an Dritte oder Verwendung seines Inhalts, ohne unsere Zustimmung ist verboten. © Copyright 2005 Suter Inox AG, All rights reserved.

Zeichn.Nr.:	Dok.Nr.: 00.01-23.0036.00.00	Index:	sam	12.09.2023