Ventilatore complementare da condotto BORA ULIE

> Weblink

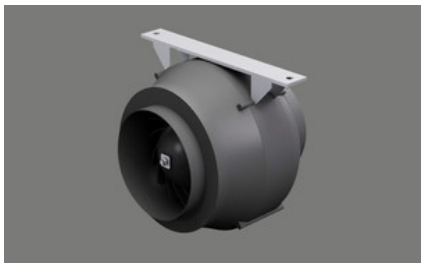

N. di articolo
40.001.764.00

TRA
0.56

Prezzo in CHF
891.- O IVA esclusa

Descrizione del prodotto

Dati tecnici

Tensione di allacciamento
230 V
Frequenza
50 Hz
Potenza assorbita
124 W
Corrente assorbita max.
0,6 A
Max. temperatura ambiente
55 °C
Portata max.
749 m3 / h
Pressione statica max.
400 Pa
Peso lordo (incl. imballaggio)
4,5 kg
Dimensioni (lunghezza x larghezza x altezza)
290 x 260 mm x 243 mm
Materiale corpo
Plastica / metallo zincato
Cavo di collegamento
10 m
Dimensione della canalizzazione
Ø 150 - 155 mm

Descrizione prodotto
- Per l'installazione in un sistema di canali a tubo circolare del diametro di Ø 150 mm
- Può essere installato come ventilatore supplementare con un modulo ventilatore BORA
- I mezzi di fissaggio devono essere messi a disposizione in loco
- Staffa di montaggio: foro per mezzo di fissaggio Ø 9 mm
- Nei due moduli ventilatore in un sistema di canali di scarico tra questi deve essere rispettata una distanza minima di 3 m
- Il ventilatore è predisposto per l´uso con gli aspiratori per piano cottura BORA PKA3, PKAS3 e CKA2
- A monte e a valle del ventilatore deve essere previsto uno spazio piano di almeno 500 mm per lo scarico dell'aria
- Il ventilatore può essere collegato direttamente all'unità di controllo USEE o all'interfaccia Home out

Materiale del dotazione
- Ventilatore complementare da condotto ULIE BORA
- Staffa di montaggio
- Istruzioni per il montaggio

Accessori opzionali
- Prolunga universale cavo di comando EC 10 m UVNLE10

Accessorio

Accessori opzionali

> Weblink
40.001.599.00 / CHF 75.-
Cavo di rete EC 10 m

ULIE

BORA ventilatore complementare da condotto AC

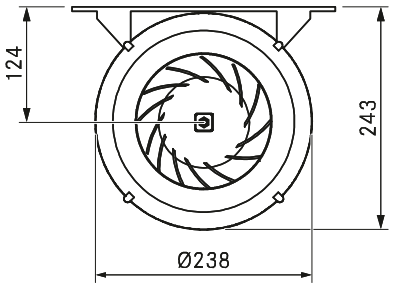

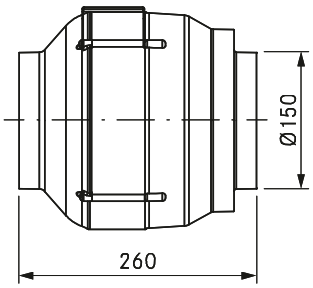

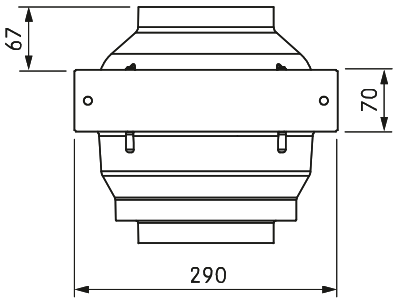

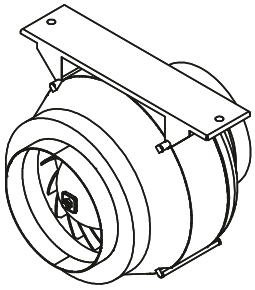

dati tecnici

Tensione di collegamento	220 – 240 V
Frequenza	50 Hz
Potenza assorbita	124 W
Corrente assorbita	0,6 A
Lunghezza cavo di collegamento alla rete	10 m
Dimensioni (larghezza x profondità x altezza)	290 x 260 x 243 mm
Peso (incl. accessori / confezione)	4,5 kg
Materiale cassa	Plastica / metallo zincato
collegamento canale	Ø 150 – 155 mm
Massima temperatura ambiente	55°C
Portata max.	749 m³/h
Pressione statica max.	400 Pa

Descrizione prodotto
- Modulo di ventilazione aggiuntivo
- Completo sistema BORA

Materiale in dotazione
- Ventilatore complementare da condotto ULIE
- Staffa di montaggio
- istruzioni per il montaggio

Accessori
- Prolunga cavo elettrico Universal 10 m UVNLE10

prodotto- e avvertenze per la progettazione
- Con due moduli ventilatori in un sistema di canali di scarico è necessario mantenere una distanza minima di 3 m tra i due ventilatori
- Per l'installazione in un sistema di canali a tubo rotondo con un diametro di Ø 150 mm
- Prima e dopo il ventilatore devono essere previsti min. 500 mm di percorso dritto dell'aria di scarico
- Mezzi di fissaggio da prevedere in loco.
- Non adatto per il montaggio in zona giorno o per il montaggio nei mobili