Laufen Vara Epoc All in One

> Weblink

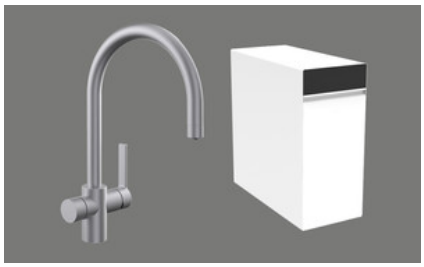

Linea di modelli
Laufen Vara Epoc All in One

N. di articolo
40.002.984.00

Modello
Rubinetteria multifunzionale con boccaglio estraibile

Superficie
Acciaio inox, massiccio

TRA
5.56

Prezzo in CHF
3075.- G IVA esclusa

Descrizione del prodotto

L'etichetta energia

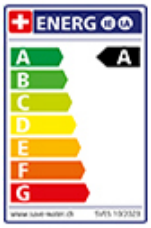

Raggio d'azione
360°

Scario l/min (3 bar)
8.80 (l / min (3bar))

Tipo di doccia
Doccia con flessibile in nylon

Accessorio

Qui trovate tutti gli accessori > Weblink

Accessori opzionali

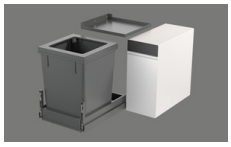

40.002.935.00 / CHF 315.-
Müllex X40 L35 Vara

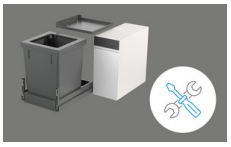

825.000.002.80 / CHF 120.-
Servizio di montaggio di Müllex X40 L35 Vara

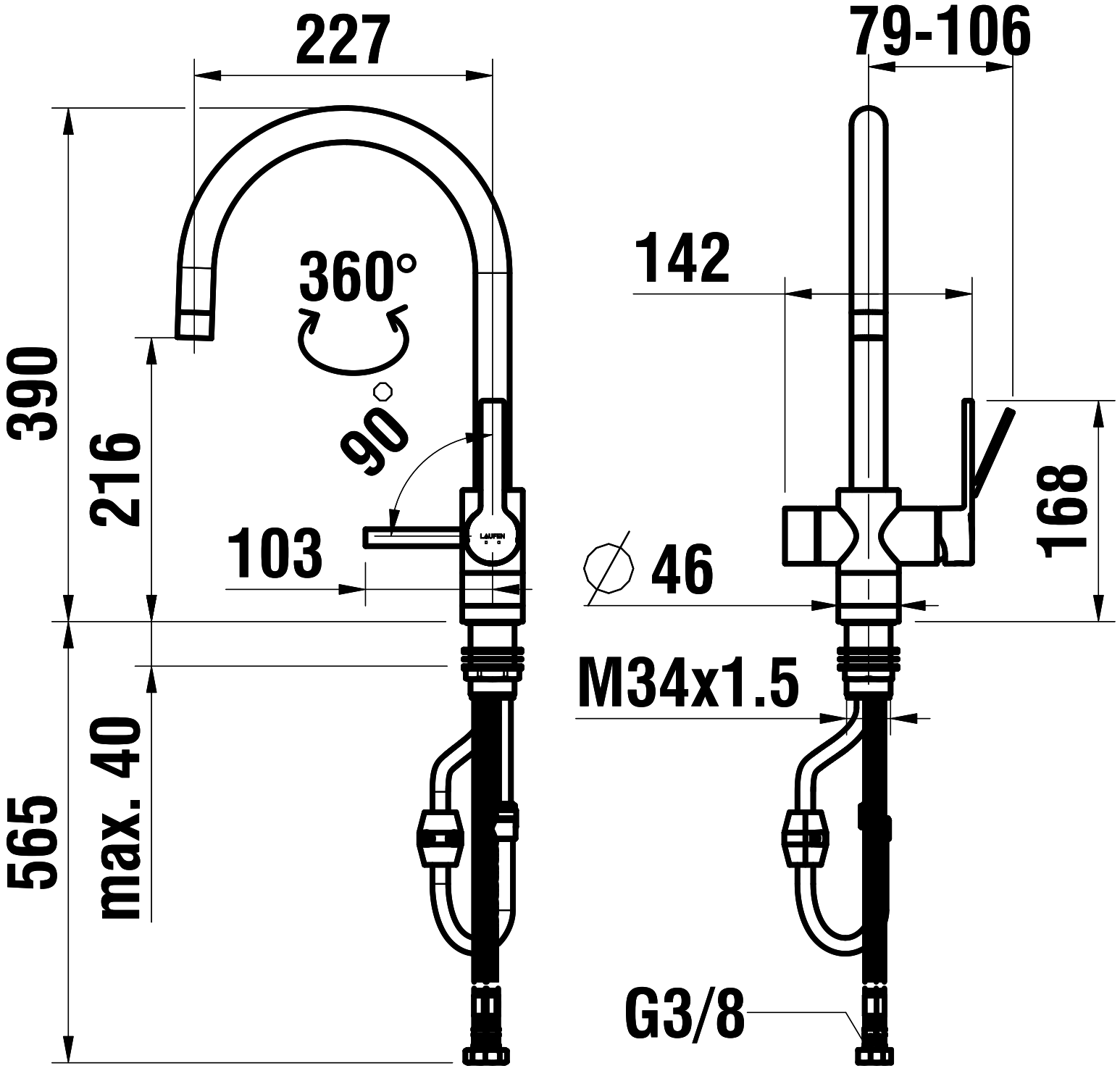
227
79-106
360°
142
390
216
90°
168
103
∅ 46
M34x1.5
565
max. 40
G3/8