BORA PKG3 Piano di cottura a gas con superficie in vetroceramica, Professional 3.0

> Weblink

Corta descrizione
Piano di cottura a gas

N. di articolo
40.002.241.00

TRA
2.31

Prezzo in CHF
2771.- O IVA esclusa

Descrizione del prodotto

Descrizione del prodotto BORA Professional 3.0 piano di cottura a gas con superficie in vetroceramica PKG3
Piano di cottura a gas con superficie in vetroceramica a 2 fuochi, con bruciatori normale e ad alta potenza
Supporti pentole rimovibili e lavabili in lavastoviglie
Accensione automatica
Funzione di mantenimento temperatura
Livello di potenza
Indicatore del calore residuo
Funzione pausa
Funzione Timer
Menu di configurazione
Possibile montaggio con rotazione di 180°
Indicatore della zona di cottura sulla manopola di regolazione
Modalità demo
Avvio di cottura automatico
Indicatore digitale del livello di potenza sulla manopola di regolazione
Protezione bambini
Arresto di sicurezza automatico

Dati tecnici

Tensione d'alimentazione
230 V
Frequenza
50 Hz
Potenza massima piano di cottura a gas
5 kW
Potenza allacciata max.
20 W
Fusible
1 x 0,5 A
Livelli di potenza
1-9, P
Peso (incl. accessori / imballaggio)
11,5 kg
Materiale superficiale
SCHOTT CERAN
Cavo per collegamento di rete
1,5 m
Dimensioni (larghezza x profondita x altezza)
370 x 540 x 73 mm
Bruciatore normale
800-3000 W
Bruciatore ad alta potanza posteriore
550-2000 W
Zona di cottura anteriore dimensioni
Ø 240 mm
Zona di cottura posteriore dimensioni
Ø 200 mm
Supporto pentola Bruciatore ad alta potenza
270 × 270 × 45 (25) mm
Supporto pentola Bruciatore normale
235 × 235 × 45 (25) mm

Corredo di fornitura
Piano di cottura a gas con superficie in vetroceramica PKG3
2 x manopola di regolazione
Linguette di montaggio
2 x Supporto per pentole, fusione in alluminio
Set di ugelli per gas naturale G 20/20 mbar PKGDS2020
Set di pannelli di compensazione dell' altezza
Istruzioni per l'uso e il montaggio
2 x linea di collegamento alla manopola di regolazione

BORA PKG3 Piano di cottura a gas con superficie in vetroceramica, Professional 3.0

> Weblink

Linea di collegamento all'aspiratore
Cavo di allacciamento alla rete 1,5 m (L, N, PE), senza spina
Raccordo cilindrico-conico
Guarnizione

Descrizione del prodotto
Piano di cottura a gas con superficie in vetroceramica a 2 fuochi, con bruciatori
normale e ad alta potenza
Supporto per pentole rimovibile
Ugelli per gas liquido 30 mbar/50 mbar da ordinare separatamente
Accensione automatica
Funzione di mantenimento temperatura
Livello di potenza
Indicatore del calore residuo
Funzione pausa
Funzione Timer
Menu di configurazione
Possibile montaggio con rotazione di 180°
Indicatore della zona di cottura sulla manopola di regolazione
Modalità demo
Avvio di cottura automatico
Indicatore digitale del livello di potenza sulla manopola di regolazione
Protezione bambini
Arresto di sicurezza automatico

Indicazioni per la pianificazione
Sotto il piano di cottura assicurare una ventilazione adeguata. Sopra il frontale del modulo (sezione di bocchetta > 50 cm2) oppure al di sopra dell'area dello zoccolo - sezione di bocchetta > 150 cm2.
Prevedere un'apertura di sfogo (sezione della bocchetta > 1000 cm2 per ogni unità di pulizia dell'aria) per il ricircolo dell'aria nello zoccolo.
Per i piani di cottura a gas, rispettare le vigenti normative e condizioni di allacciamento locali.
Per il piano di cottura a gas PKG3, attenersi alle specifiche linee guida per il montaggio e la lavorazione (v. istruzioni per l'uso e il montaggio)
Il funzionamento del piano di cottura a gas unitamente a un aspiratore da piano può influire sulla qualità della fiamma (dipende dal livello di potenza impostato sull'aspiratore da piano)
Il piano di cottura a gas PKG3 è certificato SSIGA (N° 19-027-1). Per i piani cottura a gas rispettare le normative locali in vigore e le condizioni di allacciamento.

Accessorio

Qui trovate tutti gli accessori > Weblink

Accessori opzionali

40.001.767.00 / CHF 97.-
BORA Presa USTJ

40.002.034.00 / CHF 135.-
BORA Presa USTJAB All Black

40.001.775.00 / CHF 19.-
BORA Raschietto vetroceramica UGS

Altri articoli

Qui trovate altri articoli > Weblink

40.002.292.00 / CHF 9632.-
BORA Set PKA3 + PKFI3 + PKT3, Professional 3.0

40.002.294.00 / CHF 7067.-
BORA Set PKA3 + 2x PKCH3, Professional 3.0

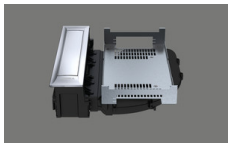

40.002.231.00 / CHF 2152.-
BORA Sistema di aspirazione PKA3, Professional 3.0

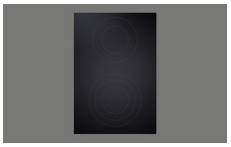

40.002.532.00 / CHF 1730.-
Piano di cottura elettrico HiLight Professional All Black

40.002.291.00 / CHF 10341.-
BORA Set PKA3AB + 2 x PKFI3 Professional 3.0

40.002.293.00 / CHF 10852.-
BORA Set PKA3AB + PKFI3 + PKT3, Professional 3.0

40.002.295.00 / CHF 8287.-
BORA Set PKA3AB + 2x PKCH3, Professional 3.0

40.002.232.00 / CHF 3006.-
BORA Sistema di aspirazione PKA3AB All Black, Professional 3.0

40.002.296.00 / CHF 8377.-
BORA Set PKAS3 + 2x PKFI3 Professional 3.0

40.002.298.00 / CHF 8888.-
BORA Set PKAS3 + PKFI3 + PKT3, Professional 3.0

40.002.300.00 / CHF 6323.-
BORA Set PKAS3 + 2x PKCH3, Professional 3.0

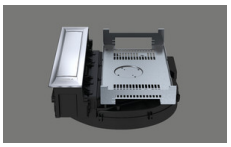

40.002.233.00 / CHF 3229.-
BORA Sistema di aspirazione PKAS3, Professional 3.0

BORA PKG3 Piano di cottura a gas con superficie in vetroceramica, Professional 3.0

> Weblink

40.002.297.00 / CHF 9597.-
BORA Set PKAS3AB + 2x PKFI3AB Professional 3.0

40.002.299.00 / CHF 10108.-
BORA Set PKAS3AB + PKFI3 + PKT3, Professional 3.0

40.002.301.00 / CHF 7543.-
BORA Set PKAS3AB + 2x PKCH3, Professional 3.0

40.002.234.00 / CHF 4083.-
BORA Sistema di aspirazione PKAS3AB All Black, Professional 3.0

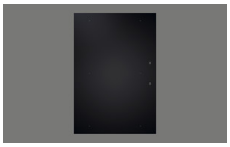

40.002.239.00 / CHF 2574.-
BORA PKFI3 Piano di cottura induzione su piastra a filo in vetroceramica, Professional 3.0

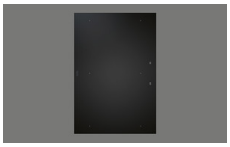

40.002.535.00 / CHF 2757.-
BORA PKFI3AB Piano di cottura induzione su piastra a filo in vetroceramica, Professional 3.0, All Black

40.002.242.00 / CHF 3085.-
BORA PKT3 Piano di cottura in acciaio inossidabile Teppanyaki, Professional 3.0

40.002.539.00 / CHF 3268.-
BORA PKT3AB Piano di cottura in acciaio inossidabile Teppanyaki, Professional 3.0, All Black

40.002.237.00 / CHF 1547.-
BORA PKCH3 Hyper piano di cottura in vetroceramica, Professional 3.0

40.002.534.00 / CHF 1730.-
BORA PKCH3AB Hyper piano di cottura in vetroceramica, Professional 3.0, All Black

40.002.288.00 / CHF 3973.-
BORA Set PKA3 + ULS, Professional 3.0

40.002.238.00 / CHF 2238.-
BORA PKI3 Piano di cottura a induzione in vetroceramica, Professional 3.0

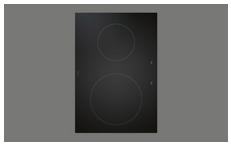

40.002.537.00 / CHF 2421.-
BORA PKI3AB Piano di cottura a induzione in vetroceramica, Professional 3.0, All Black

40.002.240.00 / CHF 2767.-
BORA PKIW3 Wok a induzione in vetroceramica, Professional 3.0

40.002.538.00 / CHF 2950.-
BORA PKIW3AB Wok a induzione in vetroceramica, Professional 3.0, All Black

40.002.235.00 / CHF 1547.-
BORA PKC3 HiLight piano di cottura elettrico n vetroceramica, Professional 3.0

40.002.289.00 / CHF 4827.-
BORA Set PKA3AB + ULS, Professional 3.0

40.002.241.00 / CHF 2771.-
BORA PKG3 Piano di cottura a gas con superficie in vetroceramica, Professional 3.0

40.002.536.00 / CHF 2954.-
BORA PKG3AB Piano di cottura a gas con superficie in vetroceramica, Professional 3.0, All Black

40.002.287.00 / CHF 3367.-
BORA Set PKIW3 + HIW1, Professional 3.0

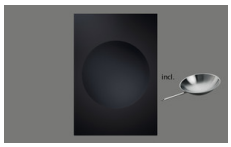

40.002.552.00 / CHF 3550.-
BORA Set PKIW3AB + HIW1, Professional 3.0, All Black

40.002.236.00 / CHF 1583.-
BORA PKCB3 HiLight piano di cottura elettrico n vetroceramica, Professional 3.0

40.002.533.00 / CHF 1766.-
BORA PKCB3AB HiLight piano di cottura elettrico n vetroceramica, Professional 3.0, All Black

PKG3

BORA Pro piano cottura a gas

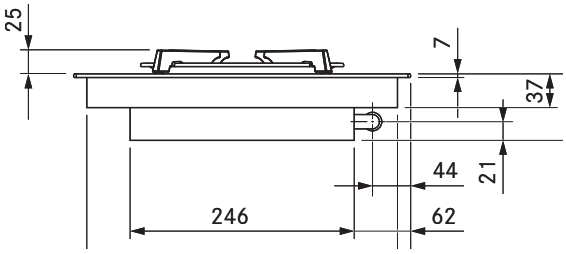

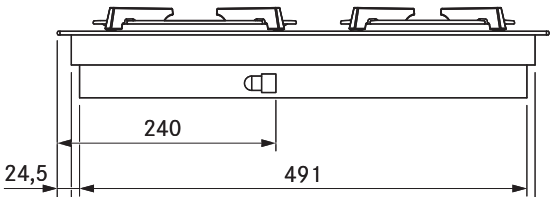

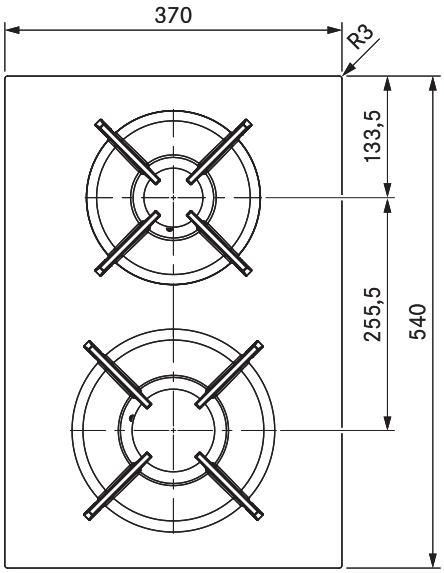

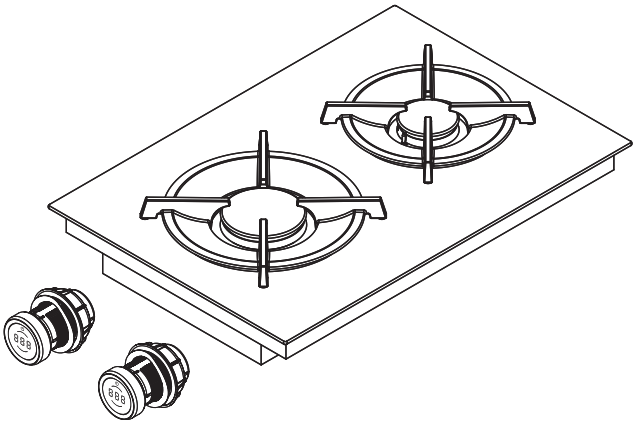

dati tecnici

Tensione di collegamento	220 – 240 V
Frequenza	50 / 60 Hz
Potenza assorbita massima	5,0 kW
Potenza allacciata massima	20 W
Fusibile minimo	1 x 0,5 A
Lunghezza cavo di collegamento alla rete	1,5 m
Dimensioni (larghezza x profondità x altezza)	370 x 540 x 73 mm
Peso (incl. accessori / confezione)	11,5 kg
Materiale superficie	SCHOTT CERAN®
Livello di potenza piano cottura	1 – 9, P
Dimensioni zona cottura anteriore	Ø 240 mm
Dimensioni zona cottura posteriore	Ø 200 mm
Potenza zona cottura anteriore (bruciatore ad alta potenza)	850 – 3000 W
Potenza zona cottura posteriore (bruciatore normale)	700 – 2000 W
Dimensioni supporto pentole anteriore	270 x 270 x 25 / 50 mm
Dimensioni supporto pentole posteriore	235 x 235 x 25 / 50 mm

Descrizione prodotto
- Manopola di comando intuitiva
- Funzione mantenimento calore variabile
- Bruciatore rivolto verso il basso
- Riaccensione automatica
- Supporto pentole compatibile con il lavaggio in lavastoviglie
- sicurezza bambini
- avvio cottura automatico
- Preciso regolamento elettronico
- indicatore del calore residuo
- Modalità Demo

Materiale in dotazione
- Piano cottura a gas PKG3
- 2 manopole di comando
- 2 cavi di collegamento manopola di comando
- 2 x Supporto pentole in ghisa
- Set di ugelli G20/20 mbar gas naturale
- Cavo di collegamento all‘aspiratore
- istruzioni per l‘uso e il montaggio
- Set di piastre di compensazione dell‘altezza
- linguette di montaggio
- Riduttore cilindrico-conico
- Guarnizione

Accessori
- BORA Gas Set ugelli gas naturale G20/10 mbar PKGDS2010
- BORA set ugelli gas per gas naturale G20/13 mbar PKGDS2013
- BORA set ugelli gas per gas naturale G20/20 mbar PKGDS2020
- BORA Gas Set ugelli gas naturale G25/20 mbar PKGDS2520
- BORA Gas Set ugelli gas naturale G20/25 mbar PKGDS2025
- BORA Gas Set ugelli gas naturale G25/25 mbar PKGDS2525
- BORA set ugelli gas per gas liquido G30/G31 28-30/37 mbar PKGDS3028
- BORA Gas Set ugelli gas liquido G30/G31 50 mbar PKGDS3050
- BORA Pro Gas Set ugelli gas liquido G31/G30 mbar PKGDS3130
- BORA Pro Gas Set ugelli gas liquido G31/50 mbar PKGDS3150
- BORA Set bruciatori PKGBS
- BORA Supporto pentola piccolo PKGTK
- BORA Supporto pentola grande PKGTG

Prodotto- e avvertenze per la progettazione
- Tubo di collegamento del gas da prevedere in loco (Diametro filettatura 1/2 „cilindrico)
- Assicurarsi che ci sia una sufficiente ventilazione sotto il piano cottura a gas. Sopra la parte anteriore del corpo (sezione di apertura > 50 cm^2) o sopra l‘area di base (sezione trasversale di apertura > 150 cm^2)
- Prevedere un‘apertura per il flusso di ritorno (sezione di apertura > 1000 cm^2 per unità di purificazione aria) per il ricircolo dell‘aria filtrante nell‘area di base
- Osservare le normative locali e le condizioni di connessione per i piani cottura a gas
- Con il piano cottura a gas rispettare le speciali normative di lavorazione e di montaggio (vedi istruzioni per l‘uso e per il montaggio)
- Quando si aziona il piano cottura a gas con un aspiratore per piano cottura, la fiamma del gas può essere influenzata (a seconda dell‘altezza del livello di potenza sull‘aspiratore per piano cottura)
- Le caratteristiche d’uso del piano cottura a gas (es. tempi di avvio cottura, efficienza...) vengono influenzate dall’aspiratore per piano cottura. Anche l‘aspiratore per piano cottura influenza l‘apporto e la distribuzione di calore
- Se si utilizza il piano cottura a gas con una variante di montaggio con due aspiratori per piano cottura questo dovrà essere montato lateralmente
- Possibilità di montaggio ruotato di 180°