BORA PKIW3 Wok a induzione in vetroceramica, Professional 3.0

> Weblink

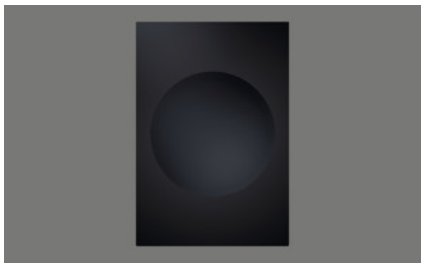

Corta descrizione
Wok in vetroceramica a induzione

N. di articolo
40.002.240.00

TRA
2.31

Prezzo in CHF
2767.- O IVA esclusa

Descrizione del prodotto

Descrizione del prodotto BORA Professional 3.0 wok a induzione in vetroceramica PKIW3
Livello di potenza
Indicatore del calore residuo
Funzione pausa
Funzione Timer
Menu di configurazione
Indicatore della zona di cottura sulla manopola di regolazione
Modalità demo
Riconoscimento della pentola
Avvio di cottura automatico
Indicatore digitale del livello di potenza sulla manopola di regolazione
Protezione bambini
Arresto di sicurezza automatico

Dati tecnici

Tensione d'alimentazione
220 - 240 V
Frequenza
50 Hz
Potenza assorbita max.
3,0 kW
Potenza allacciata max.
3,0 kW
Fusible min.
1 x 16 A
Livelli di potenza
1-9, P
Peso (incl. accessori/imballaggio)
9,5 kg
Materiale superficiale
SCHOTT CERAN
Cavo per collegamento di rete
1,5 m
Dimensioni (larghezza x profondità x altezza)
370 x 540 x 128 mm
Zona di cottura dimensioni
Ø 310 mm
Zona di cottura potenza
2400 W
Zona di cottura livello di potenza
3000 W

Corredo di fornitura
Wok a induzione in vetroceramica PKIW3
2 x manopola di regolazione
Linguette di montaggio
Set di pannelli di compensazione dell' altezza
Istruzioni per l'uso e il montaggio
2 x linea di collegamento alla manopola di regolazione
Linea di collegamento all'aspiratore
Cavo di collegamento alla rete (L, N, PE) senza spina

Indicazioni per la pianificazione
Data la sua altezza d'ingombro di 128 mm, l'apparecchio non può essere installato al di sopra della condotta di scarico.
Sotto il piano di cottura a induzione, assicurare una ventilazione adeguata
Diametro supporto wok 310 mm
Si deve utilizzare un wok che con l'aumentare della temperatura perda le sue proprietà magnetiche (protezione contro il surriscaldamento). Raccomandiamo quindi l'uso del tegame wok a induzione da noi offerto.

BORA PKIW3 Wok a induzione in vetroceramica, Professional 3.0

> Weblink

Accessorio

Qui trovate tutti gli accessori > Weblink

Accessori opzionali

40.001.349.00 / CHF 424.-
Wok a induzione HIW1

40.002.167.00 / CHF 176.-
Coperchio per padella Wok HIW1

40.001.767.00 / CHF 97.-
BORA Presa USTJ

40.002.034.00 / CHF 135.-
BORA Presa USTJAB All Black

40.001.775.00 / CHF 19.-
BORA Raschietto vetroceramica UGS

Prodotti compatibili

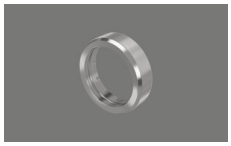

40.002.243.00 / CHF 74.-
BORA Anello per manopola PKR3 Prof. 3.0

40.002.244.00 / CHF 111.-
BORA Anello per manopola PKR3AB Prof. 3.0

Altri articoli

Qui trovate altri articoli > Weblink

40.002.292.00 / CHF 9632.-
BORA Set PKA3 + PKFI3 + PKT3, Professional 3.0

40.002.294.00 / CHF 7067.-
BORA Set PKA3 + 2x PKCH3, Professional 3.0

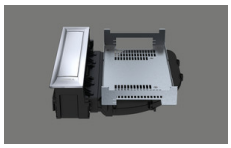

40.002.231.00 / CHF 2152.-
BORA Sistema di aspirazione PKA3, Professional 3.0

40.002.532.00 / CHF 1730.-
Piano di cottura elettrico HiLight Professional All Black

40.002.291.00 / CHF 10341.-
BORA Set PKA3AB + 2 x PKFI3 Professional 3.0

40.002.293.00 / CHF 10852.-
BORA Set PKA3AB + PKFI3 + PKT3, Professional 3.0

40.002.295.00 / CHF 8287.-
BORA Set PKA3AB + 2x PKCH3, Professional 3.0

40.002.232.00 / CHF 3006.-
BORA Sistema di aspirazione PKA3AB All Black, Professional 3.0

40.002.296.00 / CHF 8377.-
BORA Set PKAS3 + 2x PKFI3 Professional 3.0

40.002.298.00 / CHF 8888.-
BORA Set PKAS3 + PKFI3 + PKT3, Professional 3.0

40.002.300.00 / CHF 6323.-
BORA Set PKAS3 + 2x PKCH3, Professional 3.0

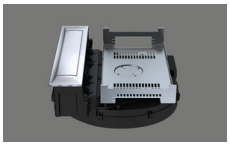

40.002.233.00 / CHF 3229.-
BORA Sistema di aspirazione PKAS3, Professional 3.0

40.002.297.00 / CHF 9597.-
BORA Set PKAS3AB + 2x PKFI3AB Professional 3.0

40.002.299.00 / CHF 10108.-
BORA Set PKAS3AB + PKFI3 + PKT3, Professional 3.0

40.002.301.00 / CHF 7543.-
BORA Set PKAS3AB + 2x PKCH3, Professional 3.0

40.002.234.00 / CHF 4083.-
BORA Sistema di aspirazione PKAS3AB All Black, Professional 3.0

40.002.239.00 / CHF 2574.-
BORA PKFI3 Piano di cottura induzione su piastra a filo in vetroceramica, Professional 3.0

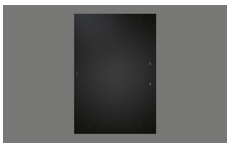

40.002.535.00 / CHF 2757.-
BORA PKFI3AB Piano di cottura induzione su piastra a filo in vetroceramica, Professional 3.0, All Black

BORA PKIW3 Wok a induzione in vetroceramica, Professional 3.0

> Weblink

40.002.242.00 / CHF 3085.-
BORA PKT3 Piano di cottura in acciaio inossidabile Teppanyaki, Professional 3.0

40.002.539.00 / CHF 3268.-
BORA PKT3AB Piano di cottura in acciaio inossidabile Teppanyaki, Professional 3.0, All Black

40.002.237.00 / CHF 1547.-
BORA PKCH3 Hyper piano di cottura in vetroceramica, Professional 3.0

40.002.534.00 / CHF 1730.-
BORA PKCH3AB Hyper piano di cottura in vetroceramica, Professional 3.0, All Black

40.002.288.00 / CHF 3973.-
BORA Set PKA3 + ULS, Professional 3.0

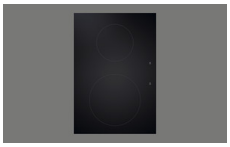

40.002.238.00 / CHF 2238.-
BORA PKI3 Piano di cottura a induzione in vetroceramica, Professional 3.0

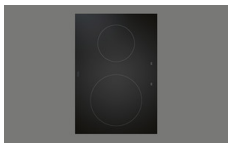

40.002.537.00 / CHF 2421.-
BORA PKI3AB Piano di cottura a induzione in vetroceramica, Professional 3.0, All Black

40.002.240.00 / CHF 2767.-
BORA PKIW3 Wok a induzione in vetroceramica, Professional 3.0

40.002.538.00 / CHF 2950.-
BORA PKIW3AB Wok a induzione in vetroceramica, Professional 3.0, All Black

40.002.235.00 / CHF 1547.-
BORA PKC3 HiLight piano di cottura elettrico n vetroceramica, Professional 3.0

40.002.289.00 / CHF 4827.-
BORA Set PKA3AB + ULS, Professional 3.0

40.002.241.00 / CHF 2771.-
BORA PKG3 Piano di cottura a gas con superficie in vetroceramica, Professional 3.0

40.002.536.00 / CHF 2954.-
BORA PKG3AB Piano di cottura a gas con superficie in vetroceramica, Professional 3.0, All Black

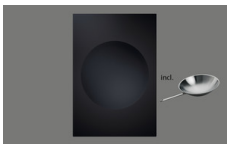

40.002.287.00 / CHF 3367.-
BORA Set PKIW3 + HIW1, Professional 3.0

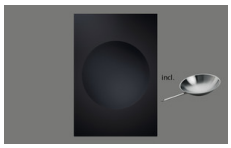

40.002.552.00 / CHF 3550.-
BORA Set PKIW3AB + HIW1, Professional 3.0, All Black

40.002.236.00 / CHF 1583.-
BORA PKCB3 HiLight piano di cottura elettrico n vetroceramica, Professional 3.0

40.002.533.00 / CHF 1766.-
BORA PKCB3AB HiLight piano di cottura elettrico n vetroceramica, Professional 3.0, All Black

PKIW3

BORA Pro wok a induzione

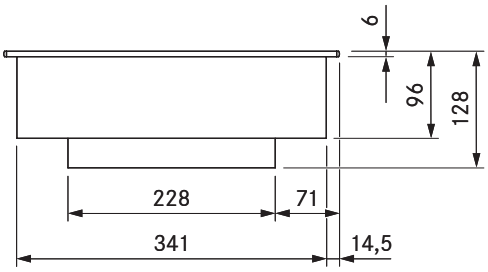

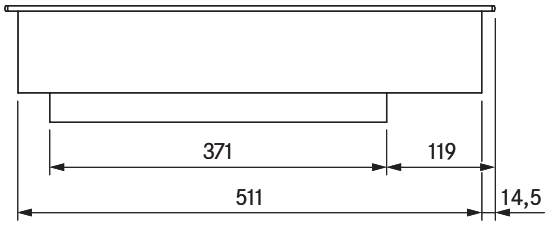

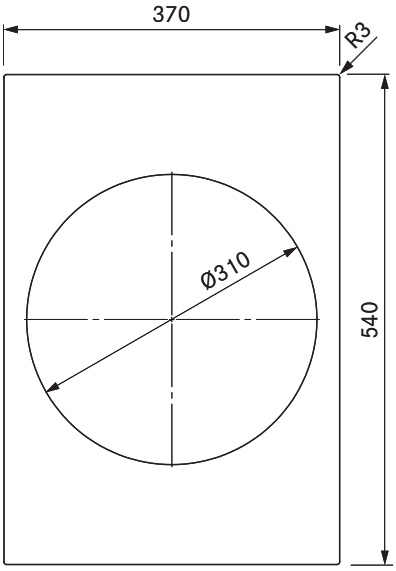

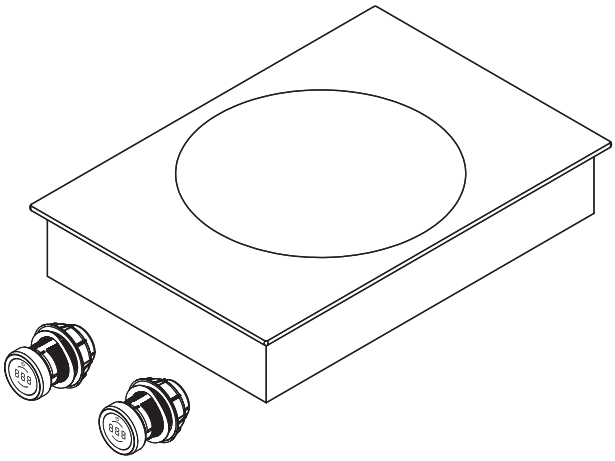

dati tecnici

Tensione di collegamento	220 – 240 V
Frequenza	50/60 Hz
Potenza assorbita massima	3,0 kW
Potenza allacciata massima	3,0 kW
Fusibile minimo	1 x 16 A
Lunghezza cavo di collegamento alla rete	1,5 m
Dimensioni (larghezza x profondità x altezza)	370 x 540 x 128 mm
Peso (incl. accessori / confezione)	9,5 kg
Materiale superficie	SCHOTT CERAN®
Livello di potenza piano cottura	1 – 9, P
Dimensioni zona cottura	Ø 310 mm
Potenza zona cottura	2400 W
Potenza zona cottura livello power	3000 W

Descrizione prodotto
- Manopola di comando intuitiva
- Funzione mantenimento calore variabile
- sicurezza bambini
- Funzione timer zone cottura
- Timer tempo abbreviato
- Funzione pausa
- avvio cottura automatico
- Elevata resistenza di rottura
- Sistema modulare
- Modalità Demo

Materiale in dotazione
- Piano cottura Wok a induzione PKIW3
- 2 manopole di comando
- 2 cavi di collegamento manopola di comando
- Cavo di collegamento all‘aspiratore
- istruzioni per l‘uso e il montaggio
- Set di piastre di compensazione dell‘altezza
- linguette di montaggio

Accessori
- Wok per induzione HIW1, Controlinduc®, acciaio inox, Ø 360 mm

prodotto- e avvertenze per la progettazione
- A causa dell‘altezza di montaggio di 128 mm l‘apparecchio non può essere installato sopra lo scarico dell‘aria
- Provvedere a una sufficiente ventilazione sotto il piano cottura
- Sagomatura in vetroceramica: Diametro 310 mm
- Usare una wok che perde le proprietà magnetiche quando la temperatura sale (protezione contro il surriscaldamento). Consigliamo l‘uso della padella wok da noi offerta.