EFMS

BORA Montagebügel Set flach

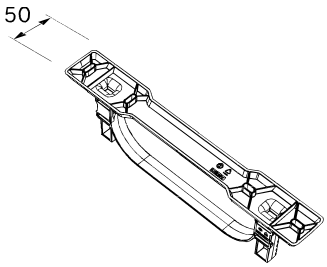

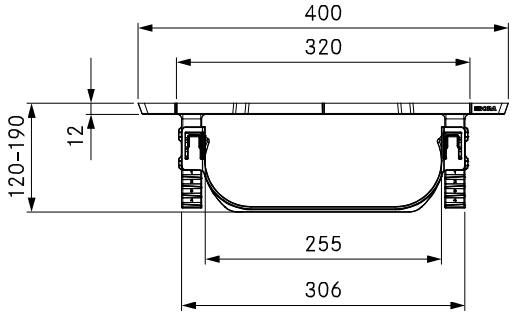

Technische Daten	
Abmessungen (BxTxH)	400 x 50 x 118-188 mm
Gewicht	0,15 kg

Planungshinweise

- Befestigungsmittel sind bauseits zur Verfügung zu stellen
- Der EFMS klemmt den Anschluss der Formteile

ERMS

BORA Montagebügel Set rund

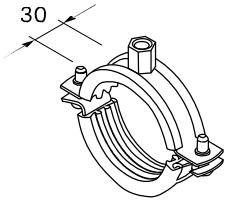

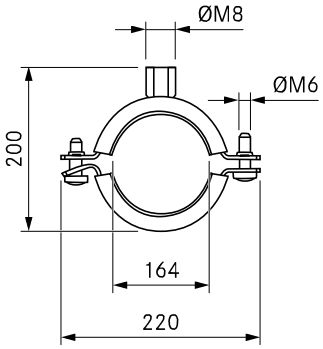

Technische Daten	
Abmessungen (BxTxH)	220 x 30 x 200 mm
Materialeigenschaft	B2 nach DIN 4102
Gewicht	0,45 kg

Lieferumfang

- Rohrschelle
- Stockschraube M8
- Entsprechender Dübel

Planungshinweise

- Befestigungsmittel sind bauseits zur Verfügung zu stellen
- Der ERMS klemmt den Anschluss der Formteile