GESSI®

60533

GPF605330G001A442

data di validità/validity date
≥ 8/2021



THALIUM

Miscelatore monocomando girevole con doccetta estraibile mono getto
Sink Mixer

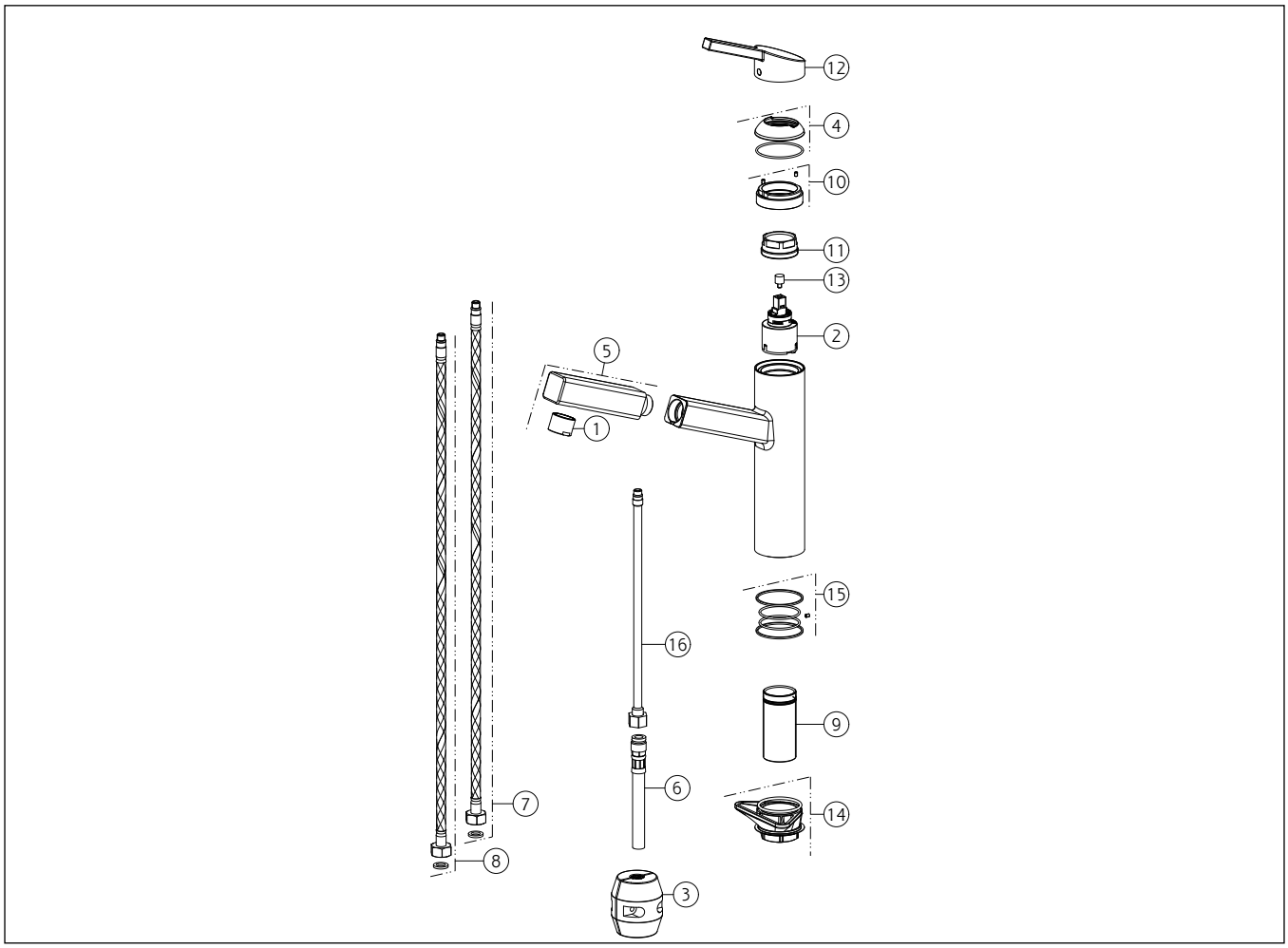

N°	Code	Descrizione	Description
1	SP00350	AERATORE COMPLETO	COMPLETE AERATOR
2	SP00013	CARTUCCIA	CARTRIDGE
3	SP00339	CONTRAPPESO	COUNTERWEIGHT
4	SP03556	COPRIGHIERA	FINISHING RING NUT
5	SP03558	DOCCETTA	HANDSHOWER
6	SP00633	FLESSIBILE	HOSE
7	SP01591	FLESSIBILE ALIMENTAZIONE BLU	BLU SUPPLY HOSE
8	SP01590	FLESSIBILE ALIMENTAZIONE ROSSO	RED SUPPLY HOSE
9	SP03239	GAMBO	SHANK
10	SP03555	GHIERA	LOCK NUT
11	SP03554	GHIERA SERRAGGIO CARTUCCIA	FIXING RING NUT

N°	Code	Descrizione	Description
12	SP03682	MANIGLIA	HANDLE
13	SP03553	PERNO	PIN
14	SP00462	SET DI FISSAGGIO	FIXING SET
15	SP03559	SET GUARNIZIONI E ANTIFRIZIONE	GASKETS AND ANTI-FRICTION RINGS
16	SP03684	TUBETTO	TUBE

Gessi S.p.A. Parco Gessi, 13037 Serravalle Sesia (Vercelli) Italy Tel.+39 0163 454111 Fax.+39 0163 453150 - www.gessi.com - gessi@gessi.it
Il presente disegno a termine di legge non puo' essere reso pubblico o riprodotto senza l'autorizzazione scritta della GESSI S.p.A. copyright GESSI S.p.A.