GESSI®

60836

GPF608360G001A442

data di validità/validity date
≥ 8/2025

THALIUM

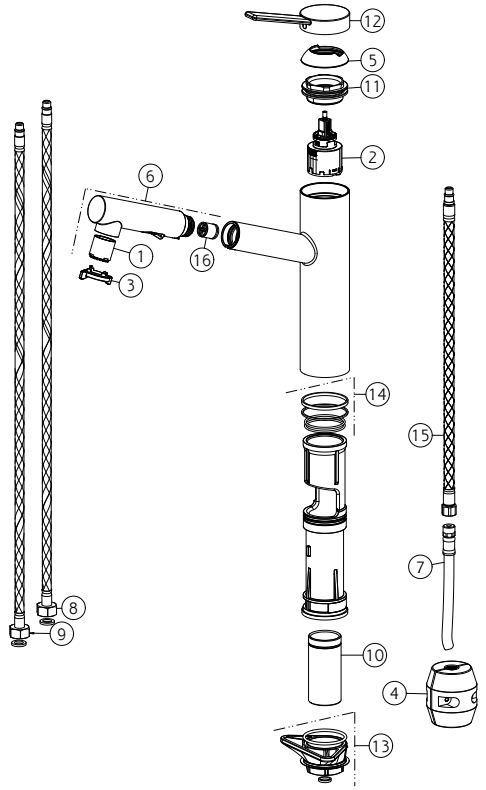

N°	Code	Descrizione	Description
1	SP00449	AERATORE COMPLETO	COMPLETE AERATOR
2	SP05008	CARTUCCIA	CARTRIDGE
3	SP00448	CHIAVE	SPECIAL TOOL
4	SP00339	CONTRAPPESO	COUNTERWEIGHT
5	SP05006	COPRIGHIERA	FINISHING RING NUT
6	SP00450	DOCCETTA	HANDSHOWER
7	SP00633	FLESSIBILE	HOSE
8	SP01591	FLESSIBILE ALIMENTAZIONE BLU	BLU SUPPLY HOSE
9	SP01590	FLESSIBILE ALIMENTAZIONE ROSSO	RED SUPPLY HOSE
10	SP03239	GAMBO	SHANK
11	SP05007	GHIERA SERRAGGIO CARTUCCIA	FIXING RING NUT

N°	Code	Descrizione	Description
12	SP05005	MANIGLIA	HANDLE
13	SP05201	SET DI FISSAGGIO	FIXING SET
14	SP05010	SET GUARNIZIONI E ANTIFRIZIONE	GASKETS AND ANTI-FRICTION RINGS
15	SP03684	TUBETTO	TUBE
16	SP00014	VALVOLA DI NON RITORNO	NON RETURN VALVE

Gessi S.p.A. Parco Gessi, 13037 Serravalle Sesia (Vercelli) Italy Tel.+39 0163 454111 Fax.+39 0163 453150 - www.gessi.com - gessi@gessi.it
Il presente disegno a termine di legge non puo' essere reso pubblico o riprodotto senza l'autorizzazione scritta della GESSI S.p.A. copyright GESSI S.p.A.