Samsung Combi-Steamer CS100 Kompaktgerät

> Weblink



Modell
Samsung Combi-Steamer CS100 Kompaktgerät

Energieeffizienzklasse
A+

Hersteller-Nr.
NQ50T9939BD/SW

Artikel Nr.
500.000.107.00

Geräteart
Kompaktgerät

Bauart
Euro-Norm 60 cm

VRG
10.00

Preis CHF
2'996.- exkl. MwSt

Highlights

• Dual Fan mit doppelter Heissluft: schnell, effizient und gleichmässig garen
• Kompakt: Steamer und Backofen kombiniert
• 1 Liter Wassertank für Steamerfunktion
• 50L Garvolumen - aussergewöhnlich viel Platz
• 40 Automatik-Programme
• Full Touch 4,3" TFT-LCD-Display und Drehknopf
• Praktisch: WiFi Smart Control Steuerung per Smartphone und App
• Garraum mit Keramik-Emaille: kratzfest, antibakteriell
• Dampfreinigungshilfe

Produktbeschreibung

Bauart: **Euro-Norm 60 cm**
GTIN-Nr.: **8806090110405**

Effizienz und Verbrauch
Energieeffizienzklasse (von A+++ bis D): **A+**
Energieeffizienzindex: **80,3**
Energieverbrauch
Energieverbrauch, konventionell (kWh / Zyklus): **-**
Energieverbrauch Umluft / Heissluft (kWh / Zyklus): **0,61 kWh**
Standby-Verbrauch: **0,5 W**
Verbrauch pyrolytische Reinigung (kWh / Zyklus): **-**

Design
Farbe Bedienblende: **Anthrazit matt,** Farbe Türe: **Graphitgrau matt**
Material Bedienblende: **Glas**
Rahmen / Material: **-**

Anzeige und Bedienung
Anzeige: **Digitalanzeige**
Display und Beleuchtung: **Farbdisplay**
Bedienung: **4.3" Full Touch-LCD, Drehknopf, WiFi**

Hausgeräte-Vernetzung
Samsung Smart Home: **WiFi Smart Control**

Gebrauchseigenschaften
max. einstellbare Temperatur bei Ober- / Unterhitze, Umluft / Heissluft: **250°C**
Temperatur bei Dampfbetrieb: **230°C**
Mikrowellen-Ausgangsleistung (W): **-**
Nutzbare Grillfläche: **1962 cm2**
Nutzbares Garraumvolumen: **50 L**

Abmessungen
Geräteabmessungen (H x B x T): **456 x 595 x 570 mm**

Leergewicht
Gewicht des Gerätes: **36.3 kg**

Ausstattung
Innenabmessungen (Nutzmasse) (H x B x T): **247 x 443 x 443 mm**
Ober- und Unterhitze: **Ja / Ja**
Umluft: **Ja**
Heissluft: **Ja**
Dampf: **Ja**
Mikrowelle: -
Grillheizkörper vorhanden / nachrüstbar:

Samsung Combi-Steamer CS100 Kompaktgerät

> Weblink

Ja / -
Grillmotor / Umluftgrillen: **- / Ja**
Zeitschalter / Schaltuhr: **Ja / Ja**
Schublade / Wärmeschublade: **- / optional**
Anzahl Garräume: **1**
Volumen pro Garraum (Einfachbetrieb/Oberer Garraum/Unterer Garraum): **50 L / - / -**
Anzahl der Einschubebenen: **4**
Beleuchtung / Sichtfenster: **Ja / Ja**
Beleuchtung: **2 x 25 W, Halogen**
Teleskopauszüge: **-**
Reinigung: **Dampfreinigung**
Kühlungsverfahren: **Kühlungsventilator**
Innenverkleidung: **Keramik-Emaille**

Betriebsarten
Dampf: **40~100 °C**
Dampf + Wärmen: **40~100 °C**
Dampf + Heissluft: **60~230 °C**
Dampf + Oberhitze + Heissluft : **100~230 °C**
Dampf + Unterhitze + Heissluft: **100~230 °C**
Ober-/ Unterhitze: **-**
Heissluft: **40~250°C**
Heissluft ECO: **40~250°C**
Grill: Gross / Eco / Umluft: **150~250 °C / - / 40~250 °C**
Unterhitze + Heissluft: **40~250°C**
Oberhitze + Heissluft: **40~250°C**
Unterhitze: **-**
Intensivgaren: **40~250 °C**
Bratautomatik (ProRoasting): **80~200°C**
Mikrowelle + Grill: **-**
Mikrowelle + Heissluft: **-**

Programme
Spezialfunktionen: **Warmhalten, Auftauen, Garen auf mehreren Ebenen, 10 Favoriten Programme**
Automatik-Programme: **40**
Dual Cook: **-**

Kontrollfunktionen
Kontrollfunktionen: **Uhrzeit, Kindersicherung, Küchentimer, Endzeit, Ofentemperatur, Signalton**

Leistung
Gesamtleistung: **2850 W**
Heissluft: **2500 W**
Grill max. / min.: **2550 / 1100 W**

Elektrischer Anschluss
Anschlussspannung: **230 V**
Frequenz: **50 Hz**
Anschlusswerte: **2,85 kWh**
Absicherung: **16 A**
Länge Netzanschlussleitung: **1,4 m**
Netzanschlussstecker: **- / Direktanschluss**

Technische Daten
Breitennorm: **Euro-Norm 60 cm**
Höhennorm: **Euro-Norm 45 cm**
Nischenhöhe: **446 - 450 mm**
Nischenbreite: **564 - 568 mm**
Nischentiefe: **min. 550 mm**
Gerätebreite in mm: **595 mm**
Gerätehöhe in mm: **456 mm**
Gerätetiefe in mm: **570 mm**

Verpackung
Gewicht, inkl. Verpackung: **40,4 kg**
Verpackungsabmessungen (H x B x T): **590 x 700 x 660 mm**

Samsung Combi-Steamer CS100 Kompaktgerät

> Weblink

Zubehör

Inklusives Zubehör



> Weblink

500.000.047.00 / CHF 2.-
Garbehälter, gelocht

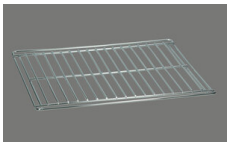

> Weblink

500.000.044.00 / CHF 2.-
Ofenrost



> Weblink

500.000.119.00 / CHF 2.-
Backblech 20 mm

Optionales Zubehör

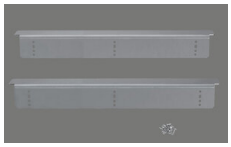

> Weblink

500.000.074.00 / CHF 60.-
Auflagewinkel-Set

Suter Inox AG
Schachenstrasse 20
CH-5116 Schinznach-Bad
Tel. +41 56 463 63 33
Fax +41 56 463 63 30
E-Mail: suter@suter.ch

Samsung CS100 - Gerätemasse

SUTER inox technik

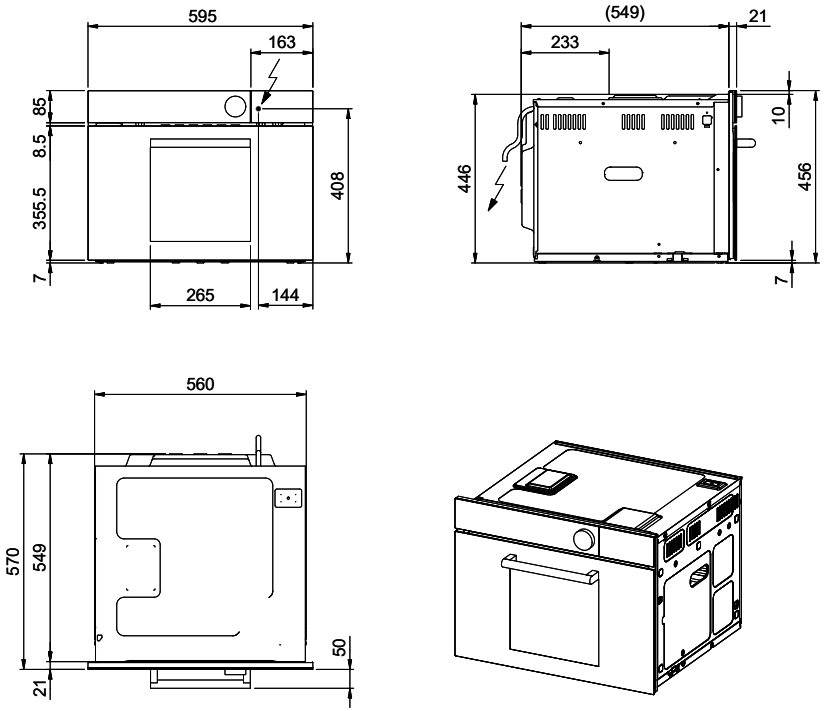

Für diesen Dokumente und die darin dargestellten Gegenstände bestehen wir uns alle Rechte vor. Vervielfältigung, Bekanntgabe an Dritte oder Verwendung sind nicht zulässig, die unseren Zustimmung ist erforderlich. © Copyright 2020 Suter Inox AG. All rights reserved.

Art.Nr.: 500.000.107	Zeichn.Nr.: 50.02-20.0012.00.00	Index: 00	fes	20.04.2020