## Linero Cristadur LIO CD 50U/1

> Weblink

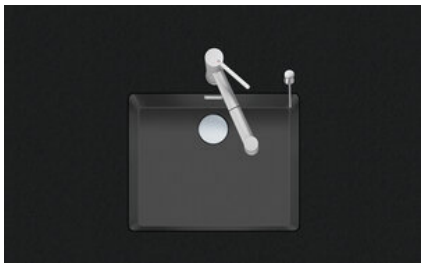

**Ab- und Überlauftechnik**

**Einbauart**
Unterbau-Becken

**Modell**
Cristadur LIO CD 50U/1

**Material**
Cristadur

**Artikel Nr.**
10.105.294.00

**Unterschrank**
60 cm

**Ventil**
3½" TouchFlow Desino

**Farbe**
Stone

**VRG**
0.19

**Preis CHF**
1'579.- exkl. MwSt

**Beckendimensionen**
500x400x165mm

**Beckenradius**
15 mm



Desino: Verdeckter Ablauf mit untenliegendem Korb - Typ M, für Granitspülen



Schwenkbare Überlaufkappe TouchFlow für Granitspülen

**Ventilvormontage**
Ventilvormontage ab Werk

**Dispenser-Einbauoption**
Frei positionierbar

**Empfehlung für Einsatz mit Kochendwasser-Armaturen**
Ja

**Ab- und Überlauftechnik**
**Standard-Zugknopf**

### **Preise** (Stand 29.11.26 / exkl. MwSt)

| Modell | Material | Ventil | Artikel Nr. | Preis CHF | |
|---|---|---|---|---|---|
| Linero LIO CD 50U/1 Stone | Cristadur, Stone | 3½" Tipo Desino | 10.105.568.00 | 1'369.- | > Weblink |
| | | 3½" Raumspar | 10.105.295.00 | 1'369.- | > Weblink |
| | | 3½" TouchFlow Desino | 10.105.294.00 | 1'579.- | > Weblink |

### Zubehör

Optionales Zubehör



> Weblink
40.000.912.00 / CHF 106.-
Resteschale, gelocht



> Weblink
40.001.289.00 / CHF 106.-
Resteschale, ungelocht



> Weblink
40.000.909.00 / CHF 151.-
Schneidebrett, aus Glas, weiss



> Weblink
40.001.277.00 / CHF 151.-
Schneidebrett, aus Kunststoff

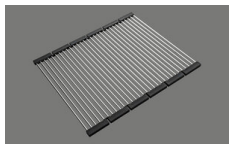

> Weblink
40.001.138.00 / CHF 125.-
Inox Pad



> Weblink
40.001.509.00 / CHF 29.-
Reinigungsset Easy Care für Granitspülen

### Ersatzteile

Passende Ersatzteile finden Sie hier > Weblink

Suter Inox AG
Schachenstrasse 20
CH-5116 Schinznach-Bad
T +41 58 263 64 00
suter@suter.ch
suter.ch

# Linero LIO CD 50U Desino

**Masse / Ausschnittkontur**
**Dimensions / contour de découpe**
**Dimensioni / contorno dell'apertura**

SUTER

Bohrung für Zug- und Druckknöpfe Ø14
Bohrung für Drehknopf Ø25

Trou pour boutons et Poussoirs de commande Ø14
Trou pour bouton rotatif Ø25

Foro per Pomelli tiranti e Pomelli pulsanti Ø14
Foro per Pomolo girevoli Ø25

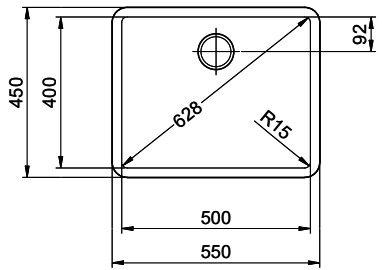


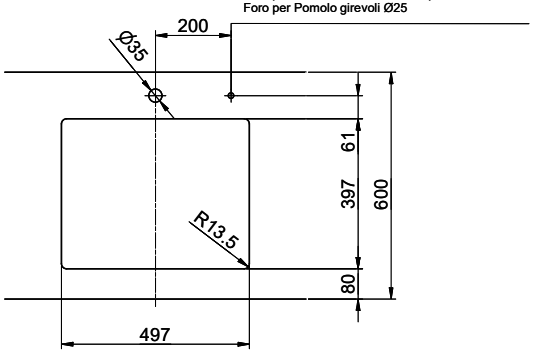


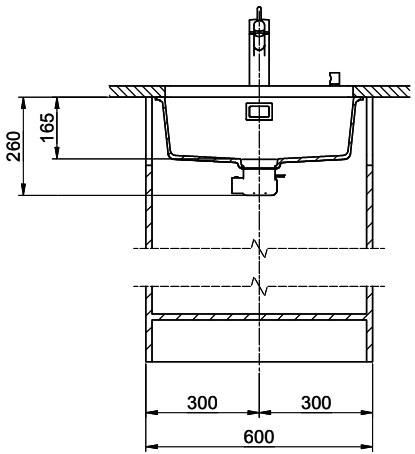


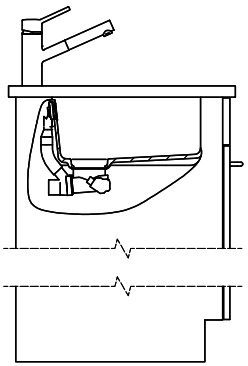

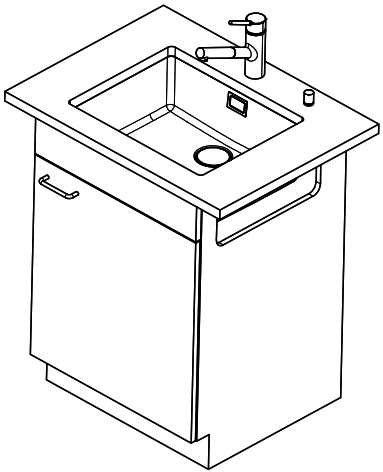

Für dieses Dokument und den darin dargestellten Gegenstand behalten wir uns alle Rechte vor. Vervielfältigung, Bekanntgabe an Dritte oder Verwendung seines Inhalts, ohne unsere Zustimmung ist verboten. © Copyright 2005 Suter Inox AG. All rights reserved.

| Zeichn.Nr.: | Dok.Nr.: 00.01-23.0086.00.00 | Index: | sam | 17.10.2023 |
|---|---|---|---|---|