Brooklyn Cristalite Plus / Brooklyn BYK N 100S U

> Weblink

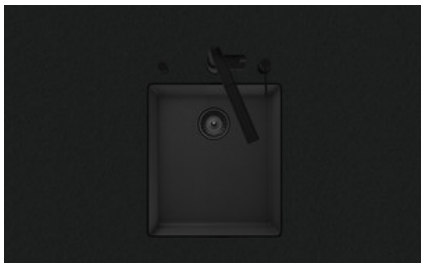

Einbauart
Unterbau-Becken

Modell
Cristalite Plus / Brooklyn BYK N 100S U

Artikel Nr.
10.105.320.00

Unterschrank
45 cm

Ventil
3½" Raumspar

Farbe
Nero

Preis CHF
894.- exkl. MwSt

Beckendimensionen
350x400x200mm

Beckenradius
9 mm

Ventilvormontage
Ohne Ventilmontage

Dispenser-Einbauoption
Frei positionierbar

Standard-Zugknopf



Prime, schwarz matt

Preise (Stand 29.11.26 / exkl. MwSt)

Modell		Ventil	Artikel Nr.	Preis CHF	
Brooklyn BYK N 100S U	, Nero	3½" Raumspar	10.105.320.00	894.-	> Weblink
		3½" Siebstopfen	10.105.321.00	853.-	> Weblink
		3½" Raumspar	10.104.321.00	854.-	> Weblink
		3½" Siebstopfen	10.104.322.00	813.-	> Weblink

Zubehör

Optionales Zubehör



> Weblink
40.000.912.00 / CHF 106.-
Resteschale, gelocht



> Weblink
40.001.289.00 / CHF 106.-
Resteschale, ungelocht



> Weblink
40.000.909.00 / CHF 151.-
Schneidebrett, aus Glas, weiss



> Weblink
40.001.277.00 / CHF 151.-
Schneidebrett, aus Kunststoff

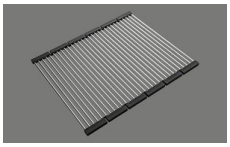

> Weblink
40.001.138.00 / CHF 125.-
Inox Pad

Passende Artikel



> Weblink
40.001.314.00 / CHF 155.-
Dispenser Nano



> Weblink
40.001.024.00 / CHF 427.-
Müllex Boxx 55/60-R Bio

Suter Inox AG
Schachenstrasse 20
CH-5116 Schinznach-Bad
T +41 56 463 64 00
suter@suter.ch
suter.ch

Brooklyn BYKAB N 100S U

Masse / Ausschnittkontur
Dimensions / contour de découpe
Dimensioni / contorno dell'apertura

SUTER

Bohrung für Zug- und Druckknöpfe Ø14
Bohrung für Drehknopf Ø25
Trou pour boutons et Poussoirs de commande Ø14
Trou pour bouton rotatif Ø25
Foro per Pomelli tiranti e Pomelli pulsanti Ø14
Foro per Pomolo girevoli Ø25

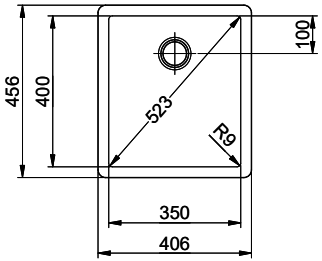

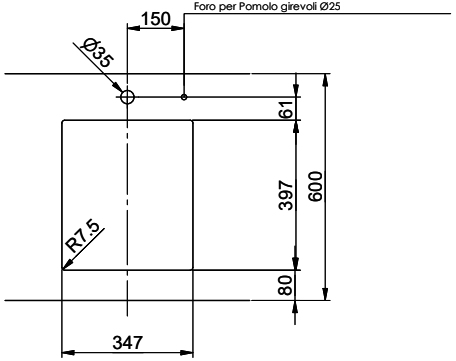

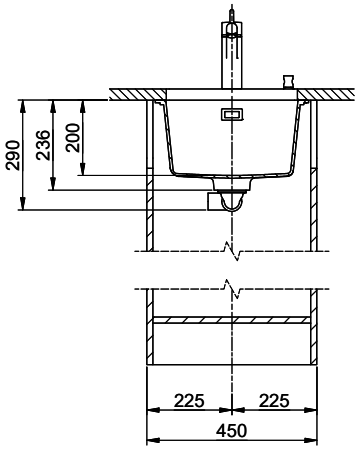

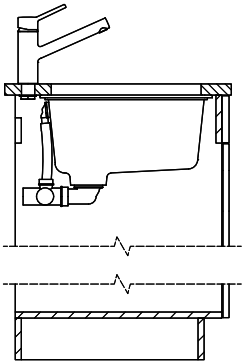

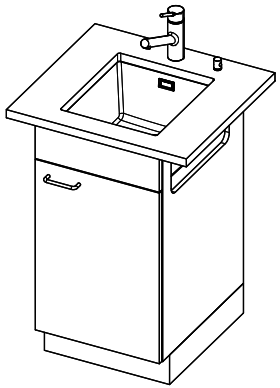

Für dieses Dokument und den darin dargestellten Gegenstand behalten wir uns alle Rechte vor. Vervielfältigung, Bekanntgabe an Dritte oder Verwendung seines Inhalts ohne unsere Zustimmung ist verboten. © Copyright 2005 Suter Inox AG All rights reserved.

Zeichn.Nr.:	Dok.Nr.: 00.28-23.0131.00.00	Index:	fes	14.10.2021