Daneo DAN 18U + DAN 34U

> Weblink



Ab- und Überlauftechnik



Desino: Verdeckter Ablauf mit untenliegendem Korb - Typ M



Schwenkbare Überlaufkappe TouchFlow

Einbauart
Unterbau-Becken

Modell
DAN 18U
DAN 34U

Material
Edelstahl 18/10

Artikel Nr.
10.105.202.00

Ventilvormontage
Ventilvormontage ab Werk

Dispenser-Einbauoption
Frei positionierbar

Unterschrank
60 cm

Ventil
3½" TouchFlow Desino
3½" TouchFlow Desino

Oberfläche
Matt

VRG
0.19

Preis CHF
2'423.- exkl. MwSt

Beckendimensionen
180x400x140mm
340x400x175mm

Beckenradius
22 mm

Ab- und Überlauftechnik
Standard-Zugknopf

Preise (Stand 25.11.26 / exkl. MwSt)

Modell	Material	Ventil	Artikel Nr.	Preis CHF	
DaneoDAN 18U	Edelstahl 18/10, Matt	3½" Tipo Desino	10.105.593.00	923.-	> Weblink
		3½" TouchFlow Desino	10.104.631.00	1'133.-	> Weblink
		3½" eFlow Desino	10.104.663.00	1'248.-	> Weblink
DaneoDAN 34U	Edelstahl 18/10, Matt	3½" Tipo Desino	10.105.596.00	883.-	> Weblink
		3½" Raumspar Desino	10.104.633.00	883.-	> Weblink
		3½" TouchFlow Desino	10.104.632.00	1'093.-	> Weblink
		3½" eFlow Desino	10.104.664.00	1'208.-	> Weblink

Zubehör

Optionales Zubehör



> Weblink
40.000.912.00 / CHF 106.-
Resteschale, gelocht



> Weblink
40.001.289.00 / CHF 106.-
Resteschale, ungelocht



> Weblink
40.000.909.00 / CHF 151.-
Schneidebrett, aus Glas, weiss



> Weblink
40.001.277.00 / CHF 151.-
Schneidebrett, aus Kunststoff

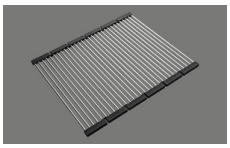

> Weblink
40.001.138.00 / CHF 125.-
Inox Pad

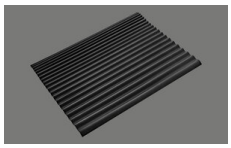

> Weblink
40.002.008.00 / CHF 51.-
Maro Abtropfmatte, Dark Grey

Suter Inox AG
Schachenstrasse 20
CH-5116 Schinznach-Bad
T +41 58 263 64 00
suter@suter.ch
suter.ch

Daneo DAN 18U + DAN 34U Desino

Masse / Ausschnittkontur
Dimensions / contour de découpe
Dimensioni / contorno dell'apertura

SUTER

Bohrung für Zug- und Druckknöpfe Ø14
Bohrung für Drehknopf Ø25

Trou pour boutons et Poussoirs de commande Ø14
Trou pour bouton rotatif Ø25

Foro per Pomelli tiranti e Pomelli pulsanti Ø14
Foro per Pomolo girevoli Ø25

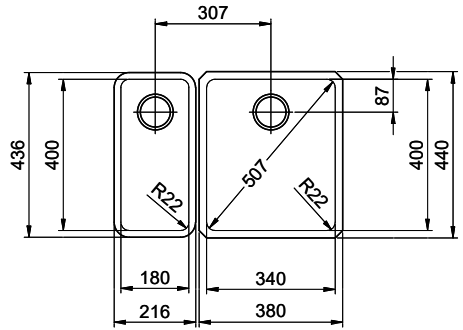

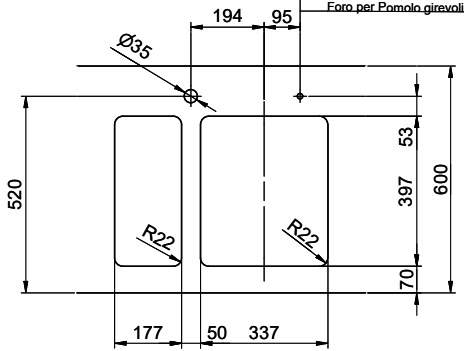

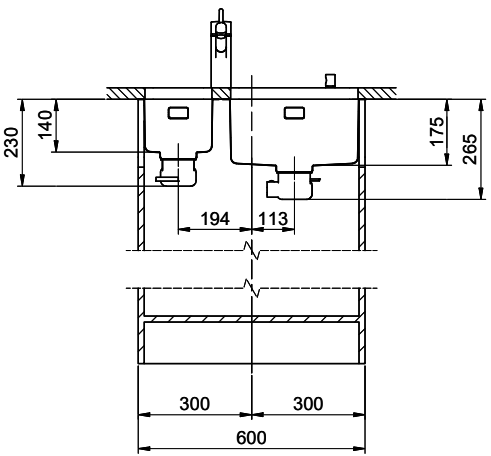

Kombination DAN 18 + DAN 34: Erfordert beidseitigen Ausschnitt der Korpuswand.
Combinaison DAN 18 + DAN 34: Exige la découpe de la paroi de l'élément des deux côtés.
Combinazione DAN 18 + DAN 34: Richiede un intaglio della parete dell'armadio su entrambi i lati.

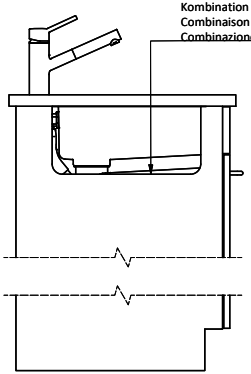

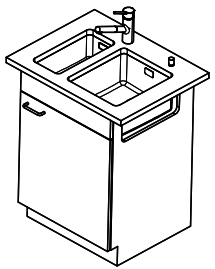

Für dieses Dokument und den darin dargestellten Gegenstand behalten wir uns alle Rechte vor. Vervielfältigung, Bekanntgabe an Dritte oder Verwendung seines Inhalts, ohne unsere Zustimmung ist verboten. © Copyright 2005 Suter Inox AG. All rights reserved.

Zeichn.Nr.:	Dok.Nr.: 00.01-24.0032.00.00	Index:	sam	19.09.2024