Daneo DAN 18U + DAN 34U

> Weblink



Einbauart
Unterbau-Becken

Modell
DAN 18U + DAN 34U

Material
Edelstahl 18/10

Artikel Nr.
10.105.602.00

Unterschrank
60 cm

Ventil
3½" Tipo Desino

Oberfläche
Matt

Preis CHF
1'752.- exkl. MwSt

Beckendimensionen
180x400x140mm

Beckenradius
22 mm

Ab- und Überlauftechnik



Tipo Desino: Verdeckter Ablauf mit untenliegendem Korb - Typ M



Schwenkbare Überlaufkappe

Ventilvormontage
Ventilvormontage ab Werk

Dispenser-Einbauoption
Frei positionierbar

Ab- und Überlauftechnik

Preise (Stand 23.11.26 / exkl. MwSt)

Modell	Material	Ventil	Artikel Nr.	Preis CHF	
Daneo DAN 18U + DAN 34U	Edelstahl 18/10, Matt	3½" Tipo Desino	10.105.602.00	1'752.-	> Weblink
		3½" Tipo Desino	10.105.601.00	1'752.-	> Weblink
		3½" Tipo Desino	10.105.600.00	1'962.-	> Weblink

Ersatzteile

Passende Ersatzteile finden Sie hier > Weblink

Suter Inox AG
Schachenstrasse 20
CH-5116 Schinznach-Bad
T +41 58 263 64 00
suter@suter.ch
suter.ch

Daneo DAN 18U + DAN 34U Desino

Masse / Ausschnittkontur
Dimensions / contour de découpe
Dimensioni / contorno dell'apertura

SUTER

Bohrung für Zug- und Druckknöpfe Ø14
Bohrung für Drehknopf Ø25

Trou pour boutons et Poussoirs de commande Ø14
Trou pour bouton rotatif Ø25

Foro per Pomelli tiranti e Pomelli pulsanti Ø14
Foro per Pomolo girevoli Ø25

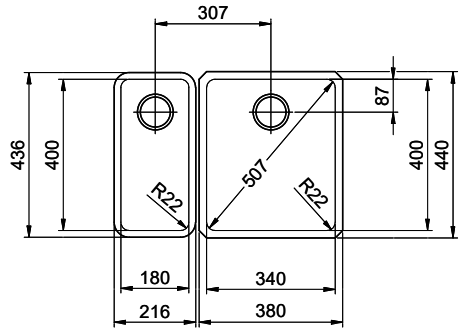

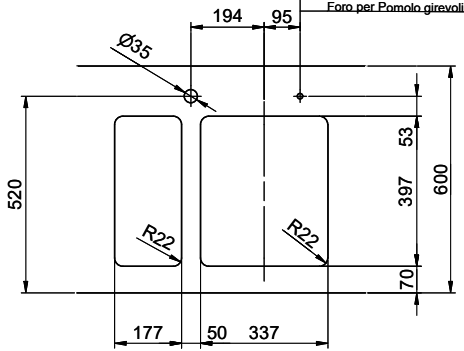

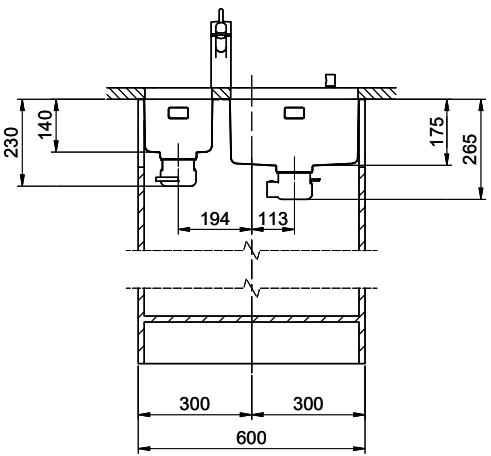

Kombination DAN 18 + DAN 34: Erfordert beidseitigen Ausschnitt der Korpuswand.
Combinaison DAN 18 + DAN 34: Exige la découpe de la paroi de l'élément des deux côtés.
Combinazione DAN 18 + DAN 34: Richiede un intaglio della parete dell'armadio su entrambi i lati.

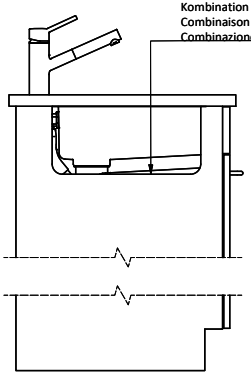

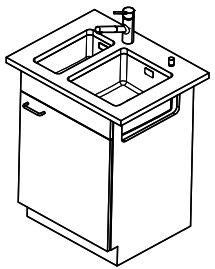

Für dieses Dokument und den darin dargestellten Gegenstand behalten wir uns alle Rechte vor. Vervielfältigung, Bekanntgabe an Dritte oder Verwendung seines Inhalts, ohne unsere Zustimmung ist verboten. © Copyright 2005 Suter Inox AG. All rights reserved.

Zeichn.Nr.:	Dok.Nr.: 00.01-24.0032.00.00	Index:	sam	19.09.2024