Daneo DAN CP 45U

> Weblink



Einbauart
Unterbau-Becken

Modell
DAN CP 45U

Artikel Nr.
10.104.739.00

Unterschrank
50 cm

Ventil
3½" Tipo

Farbe
Alpina/Superwhite

Preis CHF
998.- exkl. MwSt

Beckendimensionen
450x400x165mm

Beckenradius
22 mm

Ab- und Überlauftechnik



Sieb - Typ S, für Granitspülen



Schwenkbare Überlaufkappe für Granitspülen

Ventilvormontage
Ventilmontage ab Werk

Dispenser-Einbauoption
Frei positionierbar

Ab- und Überlauftechnik
Standard-Zugknopf

Empfehlung für Einsatz mit Kochendwasser-Armaturen
Nein (wir empfehlen hierfür Becken der Modellreihe Linero in Cristadur)

Preise (Stand 23.11.26 / exkl. MwSt)

Modell	Ventil	Artikel Nr.	Preis CHF	
Daneo DAN CP 45U - Alpina/Supe... , Alpina/Superwhite	3½" Tipo	10.104.739.00	998.-	> Weblink
	3½" Raumspar	10.104.738.00	1'039.-	> Weblink
	3½" TouchFlow	10.104.737.00	1'237.-	> Weblink

Zubehör

Das gesamte Zubehör finden Sie hier > Weblink

Optionales Zubehör



> Weblink
40.000.912.00 / CHF 106.-
Resteschale, gelocht



> Weblink
40.001.289.00 / CHF 106.-
Resteschale, ungelocht



> Weblink
40.000.909.00 / CHF 151.-
Schneidebrett, aus Glas, weiss



> Weblink
40.001.277.00 / CHF 151.-
Schneidebrett, aus Kunststoff

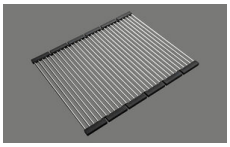

> Weblink
40.001.138.00 / CHF 125.-
Inox Pad



> Weblink
40.001.509.00 / CHF 29.-
Reinigungsset Easy Care für Granitspülen

Ersatzteile

Passende Ersatzteile finden Sie hier > Weblink

Suter Inox AG
Schacherstrasse 20
CH-5116 Schinznach-Bad
T +41 58 263 64 00
suter@suter.ch
suter.ch

Daneo DAN CP 45U

Masse / Ausschnittkontur
Dimensions / contour de découpe
Dimensioni / contorno dell apertura

SUTER

Bohrung für Zug- und Druckknöpfe ø14
Bohrung für Drehknopf ø25

Trou pour boutons et Poussoirs de commande ø14
Trou pour bouton rotatif ø25

Foro per Pomelli tiranti e Pomelli pulsanti ø14
Foro per Pomolo girevoli ø25

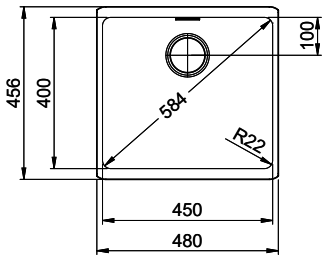

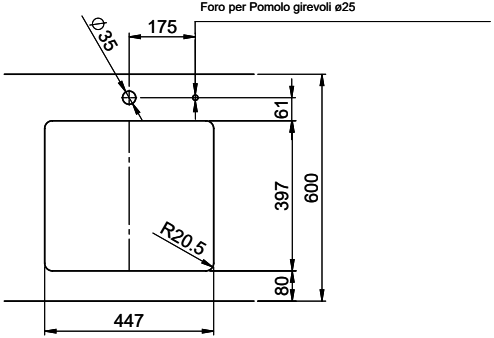

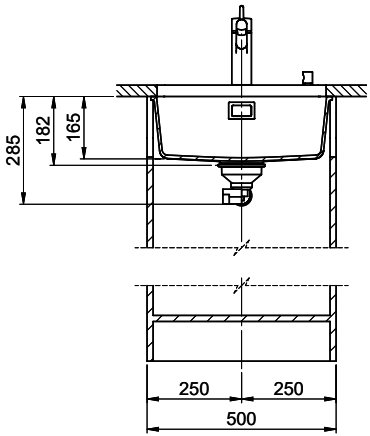

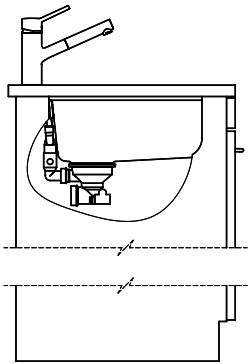

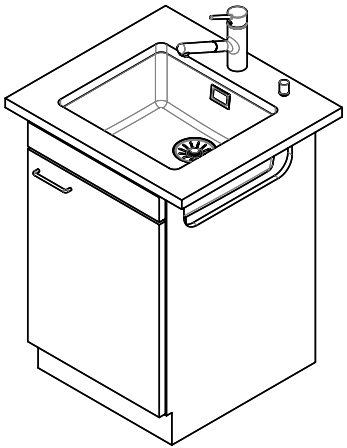

Für diesen Dokumen t und den darin dargestellten Gegenstand behalten wir uns alle Rechte vor. Vervielfältigung, Bekanntgabe an Dritte oder Verwendung seines Inhalts ohne unsere Zustimmung ist verboten. © Copyright 2005 Suter Inox AG. All rights reserved.

Zeichn. Nr.:	Dok. Nr.:00.01-22.0133.21.21	Index: 01	daf	03.11.2022