Daneo DAN CP 50F/17

> Weblink

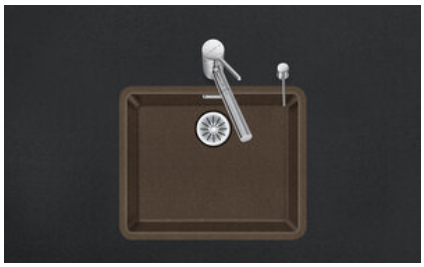

Einbauart
Flächenbündige-Spüle

Modell
DAN CP 50F/17

Material
Cristalite Plus

Artikel Nr.
10.103.869.00

Unterschrank
60 cm

Ventil
3½" TouchFlow

Farbe
Mocha

VRG
0.19

Preis CHF
1'276.- exkl. MwSt

Beckendimensionen
500x400x165mm

Beckenradius
22 mm

Ab- und Überlauftechnik



Sieb - Typ S, für Granitspülen



Schwenkbare Überlaufkappe für Granitspülen

Ventilvormontage
Ventilmontage ab Werk

Dispenser-Einbauoption
Frei positionierbar

Ab- und Überlauftechnik

Preise (Stand 23.11.26 / exkl. MwSt)

Modell	Material	Ventil	Artikel Nr.	Preis CHF	
Daneo DAN CP 50F/17 - Mocha	Cristalite Plus, Mocha	3½" Tipo	10.103.857.00	995.-	> Weblink
		3½" Raumspar	10.103.863.00	1'035.-	> Weblink
		3½" TouchFlow	10.103.869.00	1'276.-	> Weblink

Produktbeschreibung

Material
Granitspülen Cristalite Plus: Die Granitspülen von Schock bestehen zu ca. 80% aus Quarz, dem härtesten Bestandteil von Granit. Gebunden wird der Granit durch hochwertigstes Acryl. Die Zusammensetzung aus Acryl und Granit macht die Spülen robust gegen Kratzer und Schmutz und bewirkt ihre Langlebigkeit.
Nur für flächenbündigen Einbau erhältlich.

Flächenbündiger Einbau: Empfehlung zur Wahl der Arbeitsplatte
Wir empfehlen den Einbau in Arbeitsplatten aus Keramik, Granit, Kunststein (z.Bsp.: Corian oder Varicor) oder Massivholz. Vom Einbau in beschichtete Spanplatten raten wir ab.

Zubehör

Optionales Zubehör



> Weblink
40.000.912.00 / CHF 106.-
Resteschale, gelocht



> Weblink
40.001.289.00 / CHF 106.-
Resteschale, ungelocht



> Weblink
40.000.909.00 / CHF 151.-
Schneidebrett, aus Glas, weiss



> Weblink
40.001.277.00 / CHF 151.-
Schneidebrett, aus Kunststoff

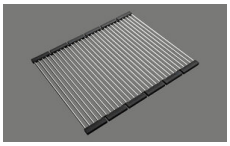

> Weblink
40.001.138.00 / CHF 125.-
Inox Pad

Daneo DAN CP 50F/17

> Weblink

Passende Artikel



> Weblink
40.001.447.00 / CHF 923.-
Suter Merano



> Weblink
40.001.434.00 / CHF 330.-
Dispenser Merano



> Weblink
40.001.024.00 / CHF 427.-
Müllex Boxx 55/60-R Bio

Ersatzteile

Passende Ersatzteile finden Sie hier > Weblink

Suter Inox AG
Schachenstrasse 20
CH-5116 Schinznach-Bad
Tel. +41 56 463 63 33
Fax +41 56 463 63 30
E-Mail: suter@suter.ch

Daneo DAN CP 50F

Randbreite 22.5mm
Bord de 22.5mm de largeur
Larghezza bordo 22.5mm

SUTER inox technik

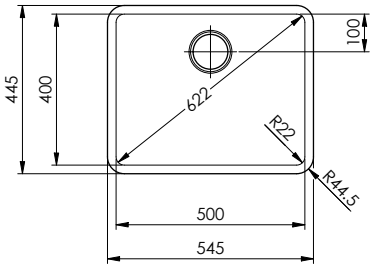

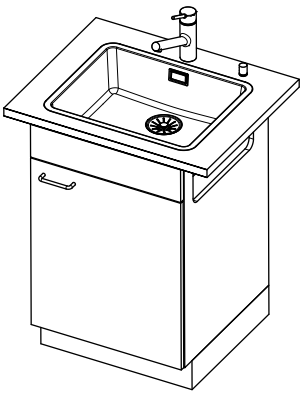

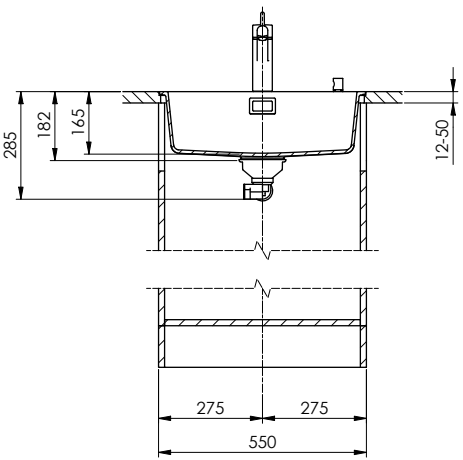

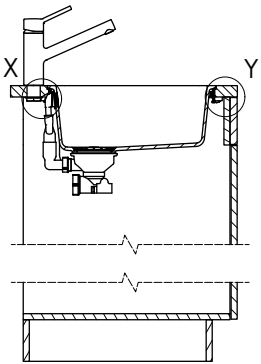

Vom flächenbündigen Einbau in beschichtete Spanplatten raten wir ab.
Nous vous déconseillons le montage à fleur sur des panneaux de particules enduits.
Sconsigliamo il montaggio a filo top in pannelli di truciolato laminato.

Bei der Planung die Traverse im Möbel beachten!
Faites attention à la barre transversale dans les meubles lors de la planification!
Presta attenzione alla traversa nei mobili durante la pianificazione!

Für 12mm Arbeitsplatte.
Pour plan de travail de 12mm.
Per piano di lavoro da 12mm.

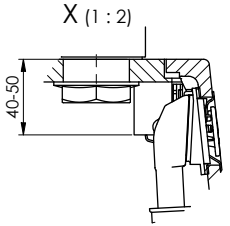

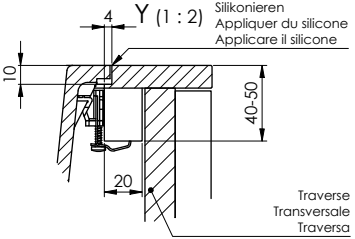

Für 13 - 39mm Arbeitsplatte.
Pour plan de travail de 13 - 39mm.
Per piano di lavoro da 13 - 39mm.

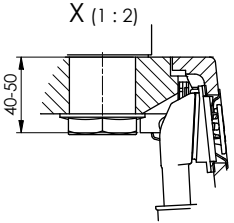

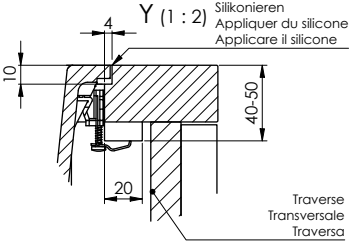

Für 40 - 50mm Arbeitsplatte.
Pour plan de travail de 40 - 50mm.
Per piano di lavoro da 40 - 50mm.

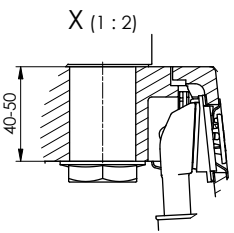

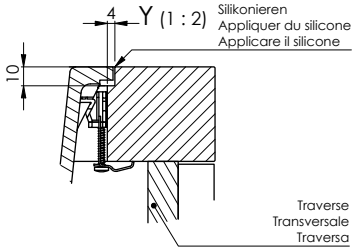

Für dieses Dokumument und den darin dargestellten Gegenstand behalten wir uns alle Rechte vor. Vervielfältigung, Bekanntgabe an Dritte oder Verwendung seines Inhalts, ohne unsere Zustimmung ist verboten. © Copyright 2005 Suter Inox AG. All rights reserved.

Art.Nr.:	Zeichn.Nr.:	Index:	fes	19.10.2021

Suter Inox AG
Schachenstrasse 20
CH-5116 Schinznach-Bad
Tel. +41 56 463 63 33
Fax +41 56 463 63 30
E-Mail: suter@suter.ch

Daneo DAN CP 50F

Ausschnitt für flächenbündigen Einbau - Randbreite 22.5mm:
Mesure de coupure pour montage à fleur - Bord de 22.5mm de largeur:
Intaglio per montaggio a filo top - Larghezza bordo 22.5mm:

SUTER inox technik

Bohrung für Zug- und Druckknöpfe Ø14
Bohrung für Drehknopf Ø25
Trou pour boutons et Poussoirs de commande Ø14
Trou pour bouton rotatif Ø25
Foro per Pomelli tiranti e Pomelli pulsanti Ø14
Foro per Pomolo girevoli Ø25

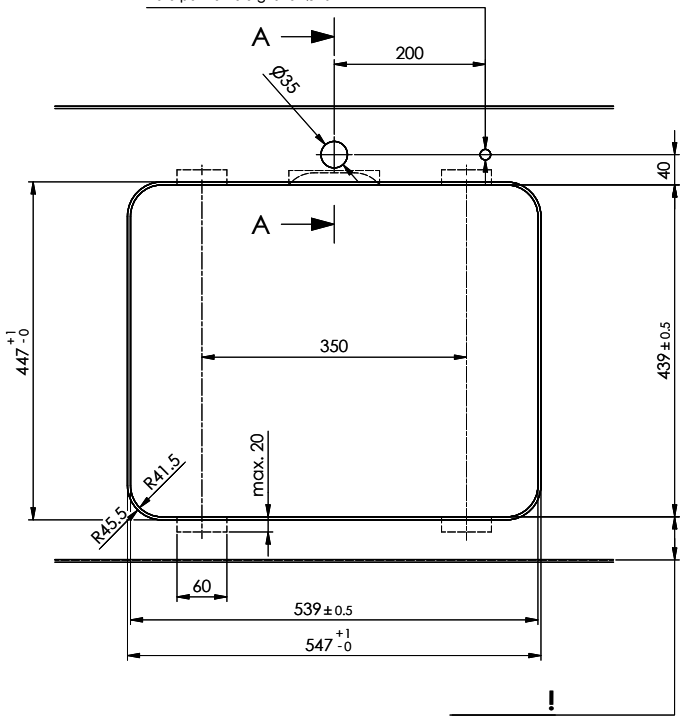

min. 60mm bei stehender Traverse.
min. 80mm bei liegender Traverse.

min. 60mm avec traverse debout.
min. 80mm avec traverse allongé.

min. 60mm con traversa stante.
min. 80mm con traversa coricata.

Für 12mm Arbeitsplatte.
Pour plan de travail de 12mm.
Per piano di lavoro da 12mm.

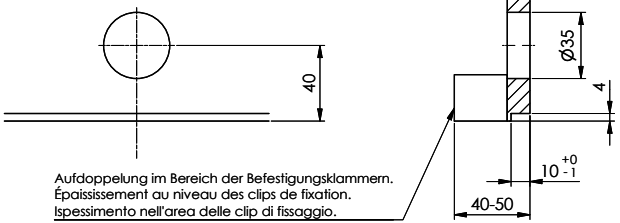

Aufdoppelung im Bereich der Befestigungsklammern.
Épaississement au niveau des clips de fixation.
Ispessimento nell'area delle clip di fissaggio.

Für 13 - 39mm Arbeitsplatte.
Pour plan de travail de 13 - 39mm.
Per piano di lavoro da 13 - 39mm.

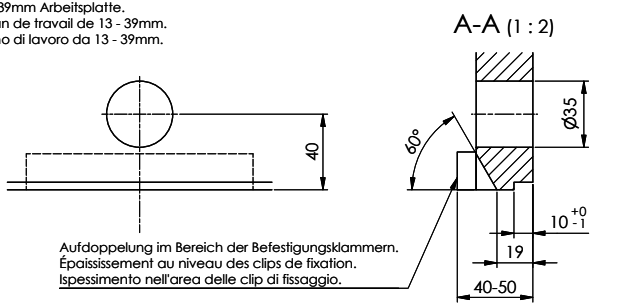

Aufdoppelung im Bereich der Befestigungsklammern.
Épaississement au niveau des clips de fixation.
Ispessimento nell'area delle clip di fissaggio.

Für 40 - 50mm Arbeitsplatte.
Pour plan de travail de 40 - 50mm.
Per piano di lavoro da 40 - 50mm.

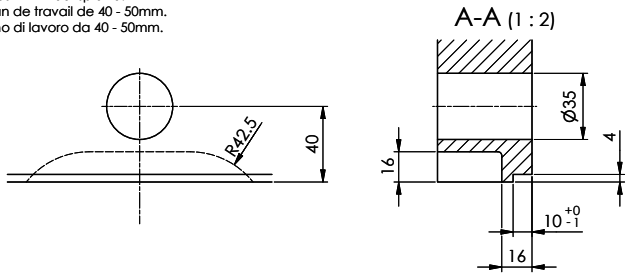

Für dieses Dokumument und den darin dargestellten Gegenstand behalten wir uns alle Rechte vor. Vervielfältigung, Bekanntgabe an Dritte oder Verwendung seines Inhalts, ohne unsere Zustimmung ist verboten. © Copyright 2005 Suter Inox AG. All rights reserved.

Art.Nr.:	Zeichn.Nr.:	Index:	fes	19.10.2021