Daneo DAN CP 50U/1

> Weblink



Ab- und Überlauftechnik

Einbauart
Unterbau-Becken

Modell
DAN CP 50U/1

Artikel Nr.
10.104.755.00

Unterschrank
60 cm

Ventil
3½" TouchFlow

Farbe
Alpina/Superwhite

VRG
0.19

Preis CHF
1'294.- exkl. MwSt

Beckendimensionen
500x400x165mm

Beckenradius
22 mm



Sieb - Typ S, für Granitspülen



Schwenkbare Überlaufkappe TouchFlow für Granitspülen

Ventilvormontage
Ventilmontage ab Werk

Ab- und Überlauftechnik
Standard-Zugknopf

Dispenser-Einbauoption
Frei positionierbar

Empfehlung für Einsatz mit Kochendwasser-Armaturen
Nein (wir empfehlen hierfür Becken der Modellreihe Linero in Cristadur)

Preise (Stand 23.11.26 / exkl. MwSt)

Modell	Ventil	Artikel Nr.	Preis CHF	
Daneo DAN CP 50U/1 - Alpina/Su... , Alpina/Superwhite	3½" Tipo	10.104.757.00	1'055.-	> Weblink
	3½" Raumspar	10.104.756.00	1'096.-	> Weblink
	3½" TouchFlow	10.104.755.00	1'294.-	> Weblink

Zubehör

Das gesamte Zubehör finden Sie hier > Weblink

Optionales Zubehör



> Weblink
40.000.912.00 / CHF 106.-
Resteschale, gelocht



> Weblink
40.001.289.00 / CHF 106.-
Resteschale, ungelocht



> Weblink
40.000.909.00 / CHF 151.-
Schneidebrett, aus Glas, weiss



> Weblink
40.001.277.00 / CHF 151.-
Schneidebrett, aus Kunststoff

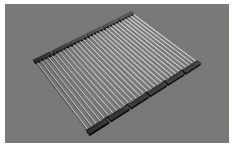

> Weblink
40.001.138.00 / CHF 125.-
Inox Pad



> Weblink
40.001.509.00 / CHF 29.-
Reinigungsset Easy Care für Granitspülen

Ersatzteile

Passende Ersatzteile finden Sie hier > Weblink

Suter Inox AG
Schachenstrasse 20
CH-5116 Schinznach-Bad
Telefon: +41 56 463 63 33
E-Mail: suter@suter.ch

Daneo DAN CP 50U/1 sFlow Typ S

Masse / Ausschnittkontur
Dimensions / contour de découpe
Dimensioni / contorno dell apertura

SUTER

Bohrung für Zug- und Druckknöpfe ø14
Bohrung für Drehknopf ø25

Trou pour boutons et Poussoirs de commande ø14
Trou pour bouton rotatif ø25

Foro per Pomelli tiranti e Pomelli pulsanti ø14
Foro per Pomolo girevoli ø25

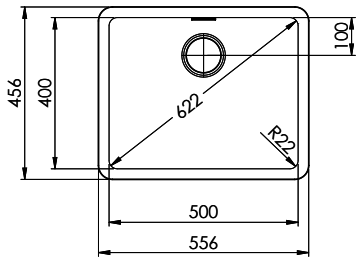

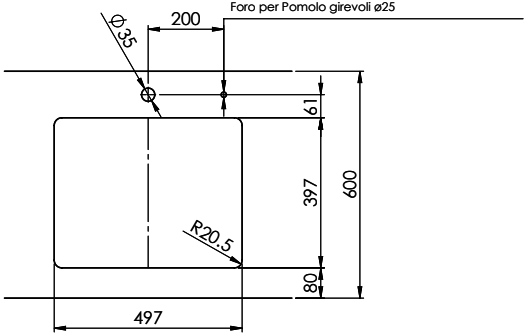

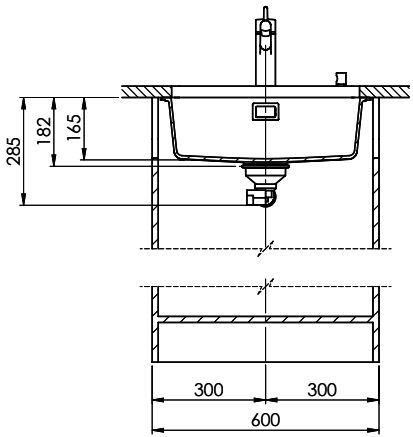

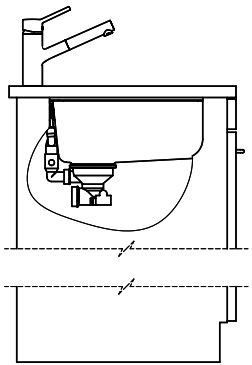

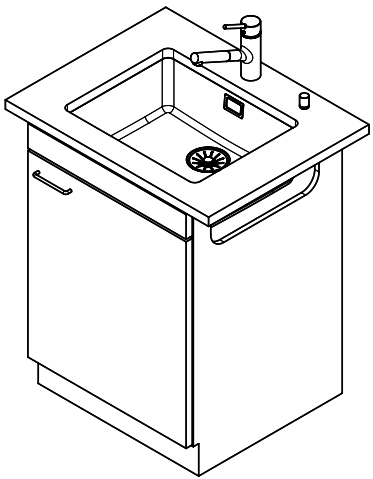

Für dieses Dokument und den darin dargestellten Gegenstand behalten wir uns alle Rechte vor. Vervielfältigung, Bekanntgabe an Dritte oder Verwendung seines Inhalts ohne unsere ausdrückliche Zustimmung ist untersagt. © Copyright 2005 Suter Inox AG. All rights reserved.

Dok. Nr.:	00.01-22.0134.21.21	Index:	daf	21.11.2022