Daneo DAN CP 50U/1

> Weblink

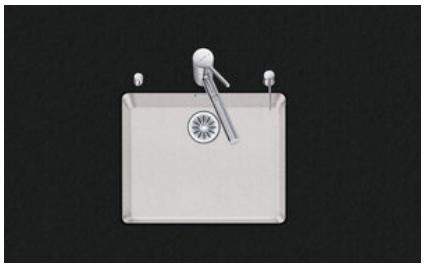

Einbauart
Unterbau-Becken

Modell
DAN CP 50U/1

Artikel Nr.
10.104.756.00

Unterschrank
60 cm

Ventil
3½" Raumspar

Farbe
Alpina/Superwhite

Preis CHF
1'096.- exkl. MwSt

Beckendimensionen
500x400x165mm

Beckenradius
22 mm

Ab- und Überlauftechnik



Sieb - Typ S, für Granitspülen



Schwenkbare Überlaufkappe für Granitspülen

Ventilvormontage
Ventilmontage ab Werk

Dispenser-Einbauoption
Frei positionierbar

Empfehlung für Einsatz mit Kochendwasser-Armaturen
Nein (wir empfehlen hierfür Becken der Modellreihe Linero in Cristadur)

Ab- und Überlauftechnik

Standard-Zugknopf



Advant

Preise (Stand 23.11.26 / exkl. MwSt)

Modell		Ventil	Artikel Nr.	Preis CHF	
Daneo DAN CP 50U/1 - Alpina/Su...	, Alpina/Superwhite	3½" Tipo	10.104.757.00	1'055.-	> Weblink
		3½" Raumspar	10.104.756.00	1'096.-	> Weblink
		3½" TouchFlow	10.104.755.00	1'294.-	> Weblink

Zubehör

Das gesamte Zubehör finden Sie hier > Weblink

Optionales Zubehör



> Weblink
40.002.560.00 / CHF 319.-
3 ½" Raumsparventil, Typ S | Schwarz matt



> Weblink
40.000.912.00 / CHF 106.-
Resteschale, gelocht



> Weblink
40.001.289.00 / CHF 106.-
Resteschale, ungelocht



> Weblink
40.000.909.00 / CHF 151.-
Schneidebrett, aus Glas, weiss



> Weblink
40.001.277.00 / CHF 151.-
Schneidebrett, aus Kunststoff

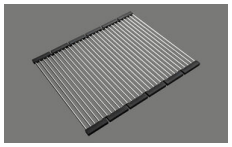

> Weblink
40.001.138.00 / CHF 125.-
Inox Pad

Ersatzteile

Passende Ersatzteile finden Sie hier > Weblink

Suter Inox AG
Schachenstrasse 20
CH-5116 Schinznach-Bad
T +41 58 263 64 00
suter@suterch
suter.ch

Daneo DAN CP 50U/1

Masse / Ausschnittkontur
Dimensions / contour de découpe
Dimensioni / contorno dell apertura

SUTER

Bohrung für Zug- und Druckknöpfe ø14
Bohrung für Drehknopf ø25

Trou pour boutons et Poussoirs de commande ø14
Trou pour bouton rotatif ø25

Foro per Pomelli tiranti e Pomelli pulsanti ø14
Foro per Pomolo girevoli ø25

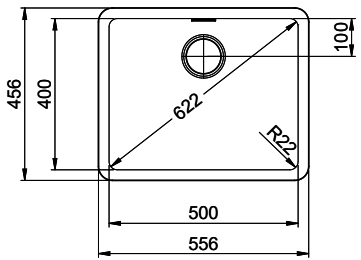

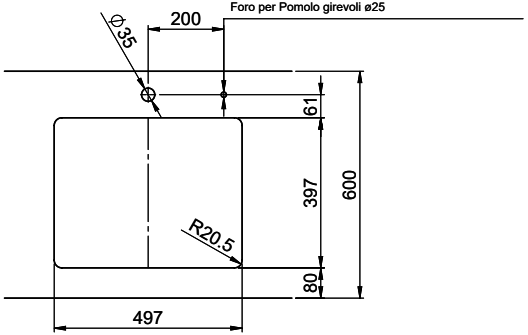

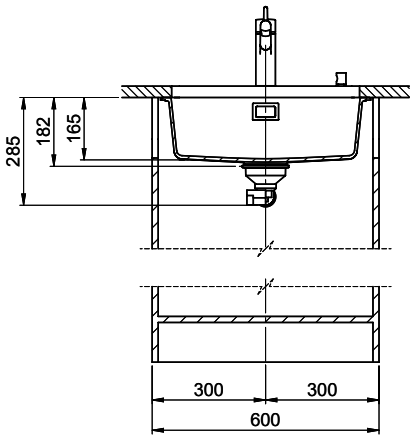

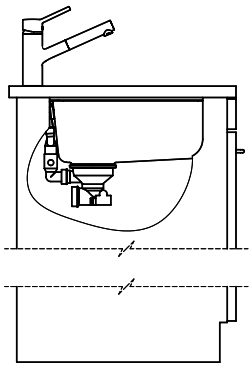

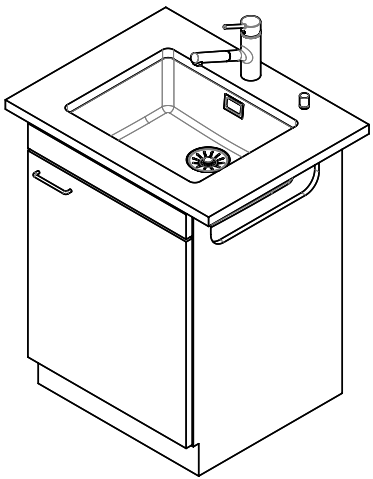

Für diesen Dokumen t und den darin dargestellten Gegenstand behalten wir uns alle Rechte vor. Vervielfältigung, Bekanntgabe an Dritte oder Verwendung seines Inhalts ohne unsere Zustimmung ist verboten. © Copyright 2005 Suter Inox AG, All rights reserved.

Zeichn. Nr.:	Dok. Nr.: 00.01-22.0134.21.21	Index: 01	daf	21.11.2022