Dispenser Dornbracht

> Weblink



Oberfläche
Messing, verchromt

Artikel Nr.
40.001.424.00

Preis CHF
267.- exkl. MwSt

Produktbeschreibung

Auslauf 104mm, Sockel D = ø30mm, mit Rosette D = ø55mm

Zubehör

Optionales Zubehör

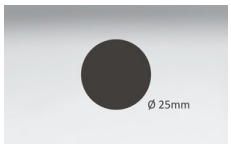

> Weblink
40.000.188.00 / CHF 87.-
Dispenser-Bohrung, Ø 25mm, für alle Modelle

Passende Artikel



> Weblink
40.001.422.00 / CHF 173.-
Drehknopf Dornbracht



> Weblink
40.000.931.00 / CHF 54.-
Zugknopf Pinocchio

Ersatzteile

Passende Ersatzteile finden Sie hier > Weblink

Suter Inox AG
Schachenstrasse 20
CH-5116 Schinznach-Bad
Tel. +41 56 463 63 33
Fax +41 56 463 63 30
E-Mail: suter@suter.ch

Dispenser Dornbracht mit Rosette

SUTER inox technik

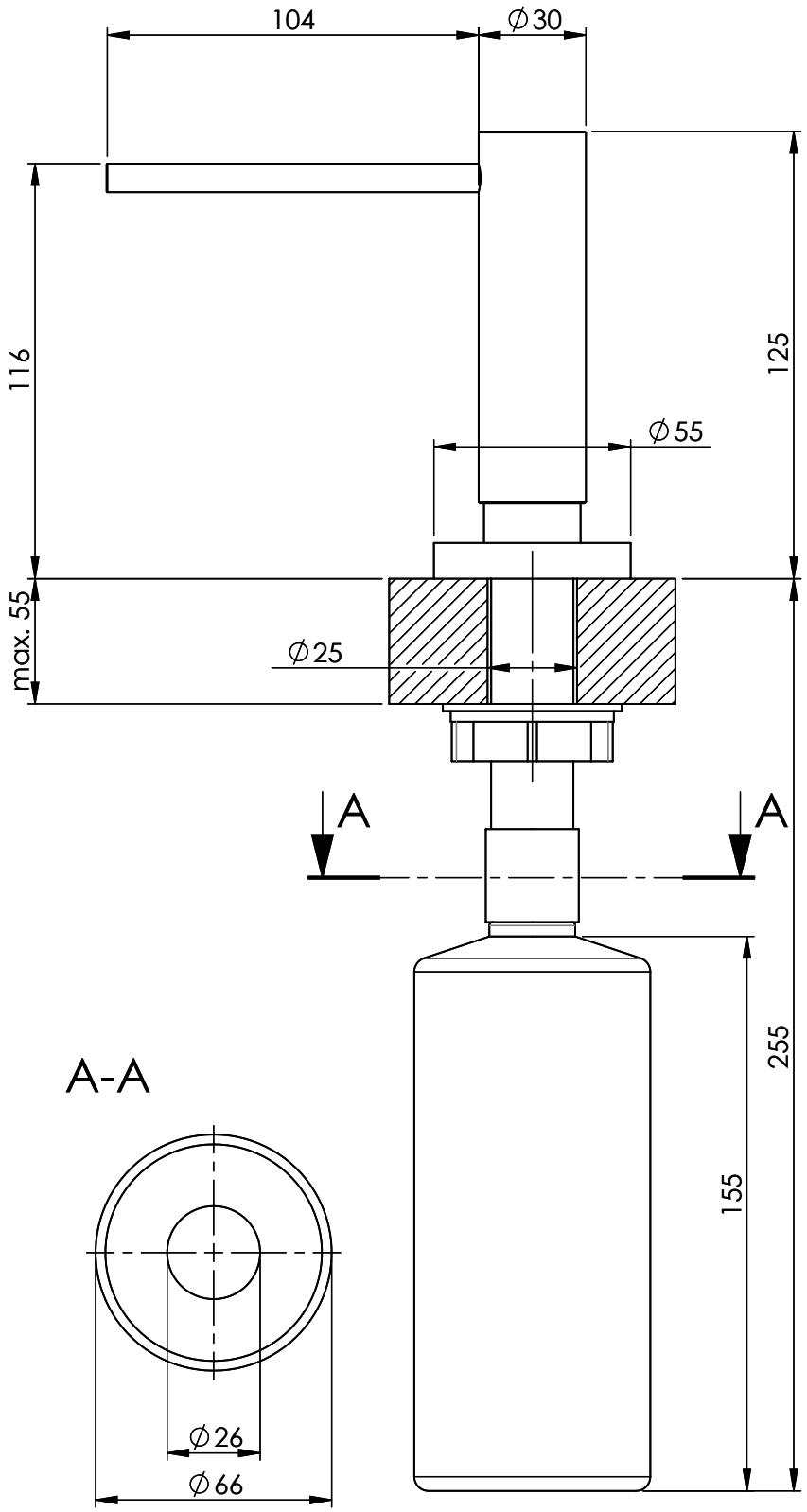

Artikel Nr.:	Zeichn.Nr.: 13.09-13.0001.00.00	Index 00+	daf	07.10.2013

Für dieses Dokumument und den darin dargestellten Gegenstand behalten wir uns alle Rechte vor. Vervielfältigung, Bekanntgabe an Dritte oder Verwendung seines Inhalts, ohne unsere Zustimmung ist verboten. © Copyright 2005 Suter Inox AG All rights reserved.