Dispenser Nano

> Weblink



Oberfläche
PVD-Beschichtung, Graphit

Artikel Nr.
40.001.543.00

Preis CHF
383.- exkl. MwSt

Produktbeschreibung

Auslauf 77mm, Sockel D = ø35mm

Zubehör

Optionales Zubehör

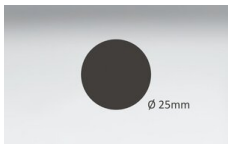

> Weblink
40.000.188.00 / CHF 87.-
Dispenser-Bohrung, Ø 25mm, für alle Modelle

Passende Artikel



> Weblink
40.001.283.00 / CHF 132.-
Zugknopf Pinocchio

Ersatzteile

Passende Ersatzteile finden Sie hier > Weblink

Suter Inox AG
Schachenstrasse 20
CH-5116 Schinznach-Bad
Tel. +41 56 463 63 33
Fax +41 56 463 63 30
E-Mail: suter@suter.ch

Dispenser Nano

SUTER inox technik

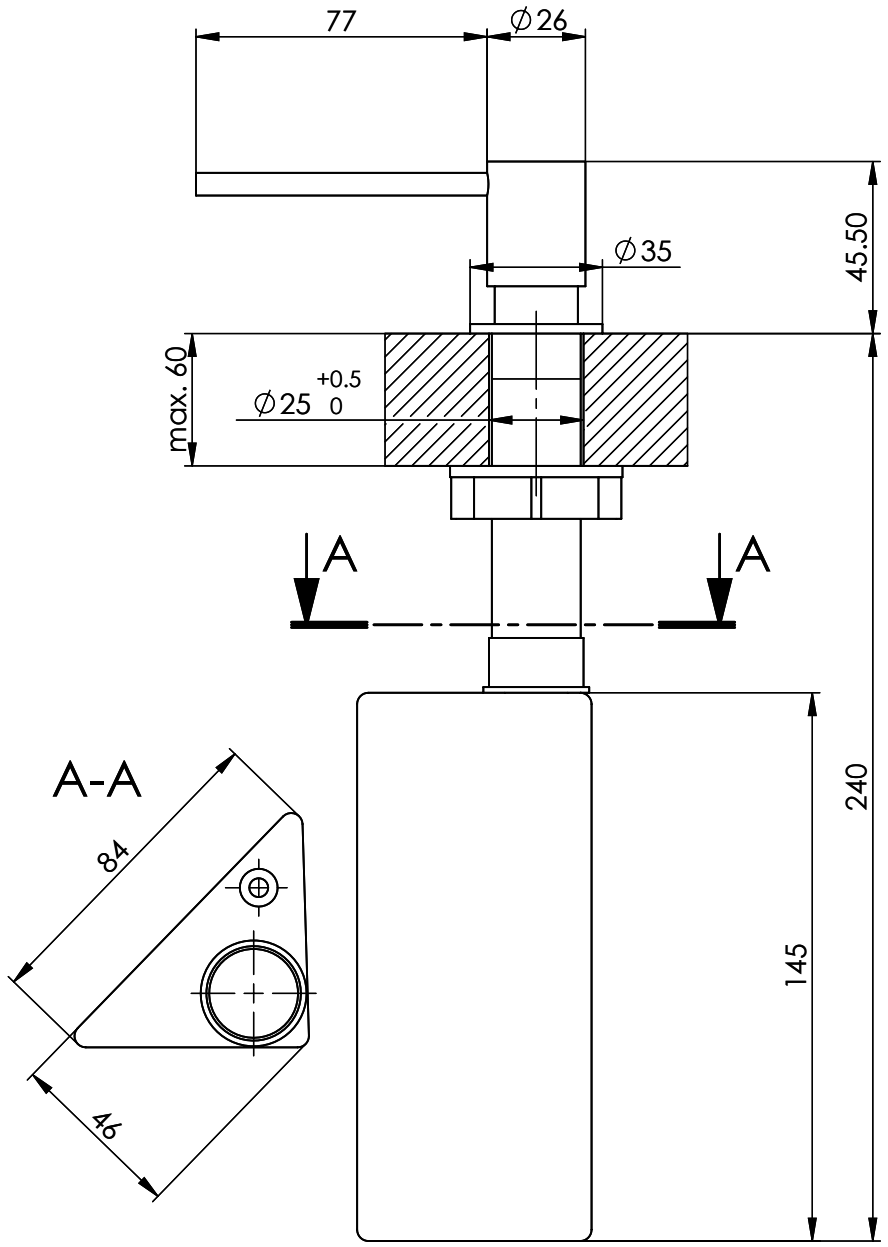

Artikel Nr.:	Zeichn.Nr.: 13.09-12.0002.00.01	Index 00+	ph	30.10.2012

Für dieses Dokumument und den darin dargestellten Gegenstand behalten wir uns alle Rechte vor. Vervielfältigung, Bekanntgabe an Dritte oder Verwendung seines Inhalts, ohne unsere Zustimmung ist verboten. © Copyright 2005 Suter Inox AG All rights reserved.