## EVOline One T23 Einbausteckdose Edelstahl

> Weblink



**Dimensionen**

**Artikel Nr.**
40.002.166.00

**Preis CHF**
141.- exkl. MwSt

### Produktbeschreibung

**Technische Daten**
Die Einbausteckdose EVOline One ist ein kompakter Stromzugang, der sich in jedes Gestaltungskonzept harmonisch integriert. Und das auf eine sehr platzsparende und dezente Weise. Ob in komplett schwarzer Ausführung oder mit Edelstahleinlage: Beide Versionen lassen sich dank den einfach wechselbaren Moduleinsätzen der jeweiligen Anforderung anpassen. Das neue, patentierte Montagesystem hält ab einer Frontstärke von 9 mm. Die Einbautiefe beträgt 50 mm.

**Anschlussspannung**
230 V
**Nennstrom maximal**
16 A
**Abmessungen**
Ø 59 mm
**Abmessungen Dicke**
4 mm
**Einbautiefe**
50 mm
**Blendenbohrung**
Ø 54 mm
**Netzanschluss**
Festes Netzanschlusskabel 2,5 m, ohne Netzanschlussstecker (16 A, Typ 23 oder Direktanschluss)
**Befestigung**
Von vorne

**Lieferumfang**
- Steckdose, inkl. Anschlusskabel 2,5 m
- Ring ohne Deckel
- Ring mit Deckel (360° drehbar)

Suter Inox AG
Schachenstrasse 20
CH-5116 Schinznach-Bad
Tel. +41 56 463 63 33
Fax +41 56 463 63 30
E-Mail: suter@suter.ch

# EVOline One

SUTER inox technik

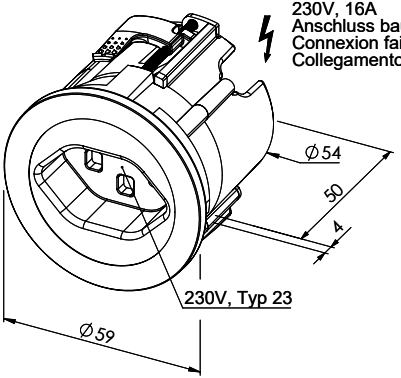


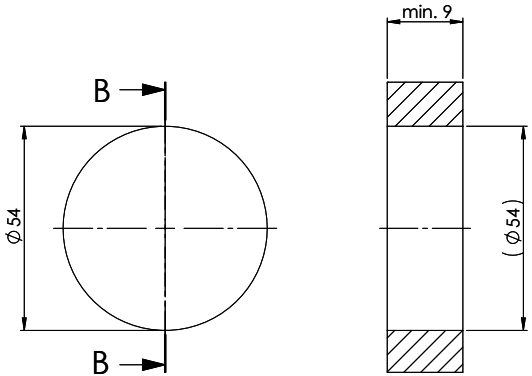


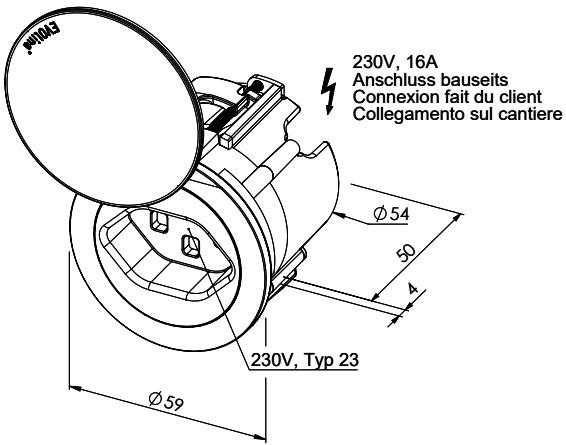


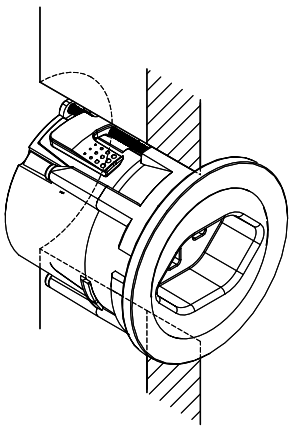

Für dieses Dokument und den darin dargestellten Gegenstand behalten wir uns alle Rechte vor. Vervielfältigung, Bekanntgabe an Dritte oder Verwendung seines Inhalts ohne unsere Zustimmung ist verboten. © Copyright 2003 Suter Inox AG. All rights reserved.

| Art.Nr.: 40.002.165 / 40.002.166 | Zeichn.Nr.: 13.00 - 20.0028.00.00 | Index: | fes | 09.01.2019 |
|---|---|---|---|---|