Gessi Officine V

> Weblink



Modellreihe
Gessi Officine V

Version
Side Lever U

Hersteller-Nr.
60203.149

Artikel Nr.
40.002.125.00

Modell
Zugauslauf

Oberfläche
Edelstahl-Finish

Preis CHF
679.- exkl. MwSt

Produktbeschreibung

Energie-Etikette

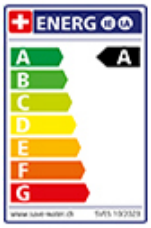

Schwenkbereich
360°

Durchflussmenge
7.00 (l / min (3bar))

Strahlarten
Normalstrahl

Auslaufart
Auslauf mit Nylonschlauch

Position des Griffhebels
Rechts

Anschlussart
Flexible Anschlussschläuche

Passende Artikel



> Weblink
40.001.132.00 / CHF 311.-
Dispenser Little Joe



> Weblink
40.001.313.00 / CHF 291.-
Dispenser Nano



> Weblink
40.001.643.00 / CHF 322.-
Dispenser Epoc

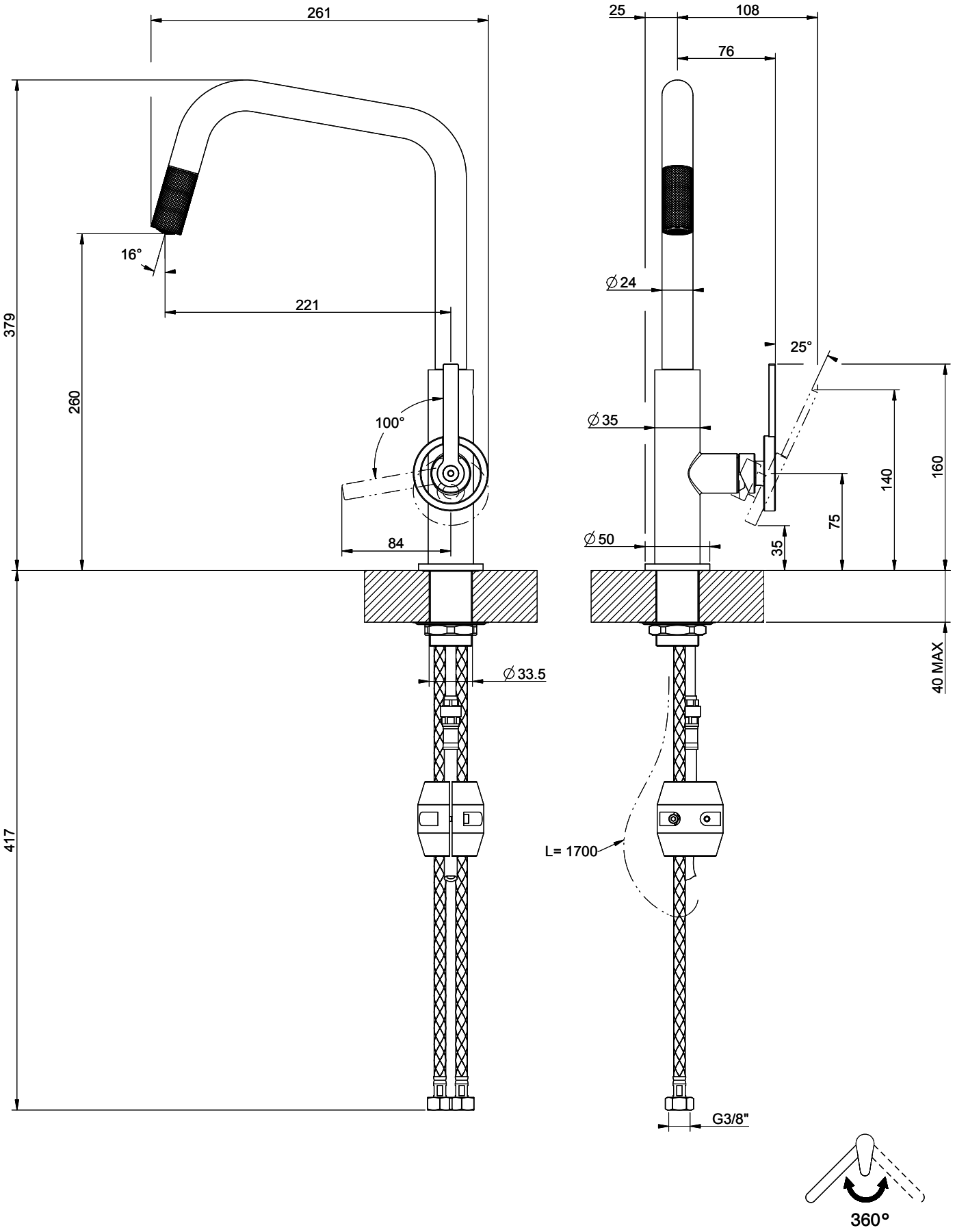

OFFICINE GESSI 60203

MISCELATORE LAVELLO MONOCOMANDO DOCCINO ESTRAIBILE DA PIANO

Formato *A4*

Dis.: GPF6020300000G000

Gessi S.p.A.Parco Gessi,13037 Serravalle Sesia (Vercelli) Italy Tel.0039 0163 454111 Fax.0039 0163 453150 www.gessi.com e-mail:gessi@gessi.it

This drawing by its legislation cannot be disclosed or reproduced without a written authorization released by GESSI S.p.A. - 2018 Copyright© GESSI S.p.A.