Samsung Induktionskochfeld IK10F

> Weblink



Modell
Samsung

Einbauart
Flächenbündiger Einbau

Hersteller-Nr.
NZ64M3NM1BB/UR

Modell
Samsung Induktionskochfeld IK10F

Hersteller-Nr.
NZ64M3NM1BB/UR

Artikel Nr.
500.000.011.00

Geräteart
Induktionskochfeld

Geräteart
Induktionskochfeld

VRG
3.11

Preis CHF
1'054.- exkl. MwSt

Highlights

• Topferkennung
• Booster-Funktion
• 2 Induktionskochzone mit Ø 14 cm
• 2 Induktionskochzone mit Ø 22 cm
• Touch-Bedienung
• Sicherheitsverriegelung und Abschaltung
• 9 Leistungsstufen

Produktbeschreibung

Planungshinweise:
- Sorgen sie unterhalb des Induktionskochfeldes für ausreichend Belüftung.
- Bitte beachten Sie, dass bei Induktionskochfeldern induktionsfähiges Kochgeschirr verwendet werden muss.

GTIN-Nr.: **8806088757261**

Einbauart
Flächenbündige Montage: **Ja**
Aufsatzmontage / Edelstahlrahmen: **- / -**
Facetten-Design: **-**

Anzeige und Bedienung
Display und Beleuchtung: **LED, rot**
Bedienung: **Touch**

Hausgeräte-Vernetzung
Samsung Smart Home: **-**

Abmessungen
Geräteabmessungen (B x T x H): **590 x 520 x 57 mm**

Leergewicht
Gewicht des Gerätes: **10,6 kg**

Ausstattung
Anzahl Kochstellen: **4**
Anzahl Leistungsstufen: **9**
Material: **Glaskeramik**
Zeitschaltuhr / Schaltuhr: **Ja / 99 min.**
Links, hintere Kochstelle
Durchmesser: **22 cm**
Leistung / Booster: **2,35 kW / 2,6 kW**
Links, vordere Kochstelle
Durchmesser: **14 cm**
Leistung / Booster: **1,25 kW / 1,5 kW**
Rechts, hintere Kochstelle
Durchmesser: **14 cm**
Leistung / Booster: **1,25 kW / 1,5 kW**
Rechts, vordere Kochstelle
Durchmesser: **22 cm**
Leistung / Booster: **2,35 kW / 2,6 kW**

Funktionen
Restwärmeanzeige: **Ja**
Automatische Topferkennung: **Ja**
Ein/Aus- Sensortaste: **Ja**
Autom. Abschalten bei Überlaufen: **Ja**
Boosterstufe:

Samsung Induktionskochfeld IK10F

> Weblink

Ja
Timer: **Ja, 99 min.**
Pausenfunktion: **-**
Sicherheitsabschaltung: **Ja**

Sicherheit
Kindersicherung: **Ja**

Elektrischer Anschluss
Anschlussspannung: **400 V**
Frequenz: **50 Hz**
Anschlusswert: **7,2 kW**
Absicherung: **32 A / 2 x 16 A**
Länge Netzanschlussleitung: **1,2 m (ohne Stecker)**
Netzanschlussstecker: **- / Direktanschluss**

Verpackung
Gewicht, inkl. Verpackung: **12,1 kg**
Verpackungsabmessungen (H x B x T): **115 x 690 x 645 mm**

Suter Inox AG
Schachenstrasse 20
CH-5116 Schinznach-Bad
Tel. +41 56 463 63 33
Fax +41 56 463 63 30
E-Mail: suter@suter.ch

Samsung IK10F NZ64F3NM1AB/UR

SUTER inox technik

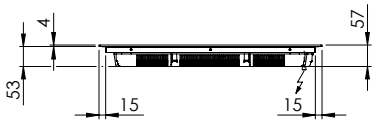



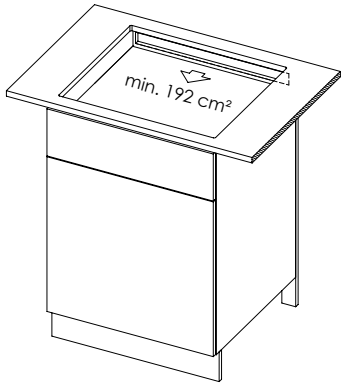

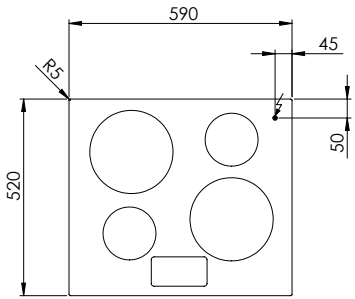

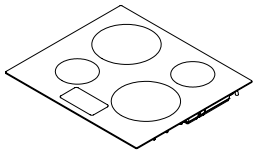

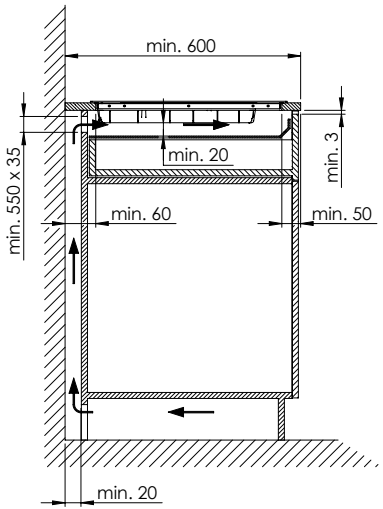

IK10F: 400 V / 2 x 16 A, 1200 mm

Für dieses Dokument und den darin dargestellten Gegenstand behalten wir uns alle Rechte vor. Verwertung, Bekanntgabe an Dritte oder Verwendung seines Inhalts, ohne unsere ausdrückliche Zustimmung ist verboten. © Copyright 2013 Suter Inox AG. All rights reserved.

Art.Nr.:	Zeichn.Nr.: 50.02-18.0024.00	Index: 00+

Suter Inox AG
Schachenstrasse 20
CH-5116 Schinznach-Bad
Tel. +41 56 463 63 33
Fax +41 56 463 63 30
E-Mail: suter@suter.ch

Samsung IK10F NZ64F3NM1AB/UR

SUTER inox technik

Ausschnitt für flächenbündigen Einbau:
Mesure de coupure pour montage à fleur:
Intaglio per montaggio a filo top:

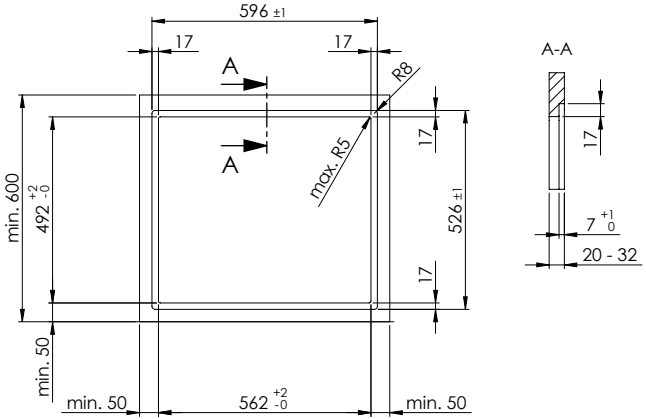

IK10F: 400 V / 2 x 16 A, 1200 mm

Ausschnitt für flach aufliegender Einbau:
Mesure de coupure pour montage en appui:
Intaglio per montaggio soprapiano:

Aufliegender Einbau nicht möglich
Montage en appui ne pas possible
Montaggio soprapiano non é possibile

Für dieses Dokumument und den darin dargestellten Gegenstand behalten wir uns alle Rechte vor. Vervielfältigung, Bekanntgabe an Dritte oder Verwendung seines Inhalts, ohne unsere ausdrückliche Zustimmung ist verboten. © Copyright 2005 Suter Inox AG. All rights reserved.

Art.Nr.:	Zeichn.Nr.: 50.02-18.0024.00	Index: 00+

Samsung Kochfelder: Masszeichnungen
Tables de cuisson Samsung: dessins techniques

Samsung IK10F

Ausschnitt für flächenbündigen Einbau
Mesure de coupure pour montage à fleur

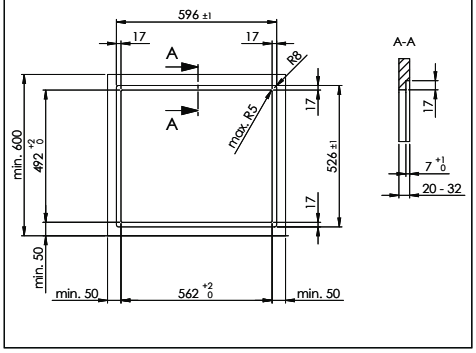

Samsung EK20F

Ausschnitt für flächenbündigen Einbau
Mesure de coupure pour montage à fleur

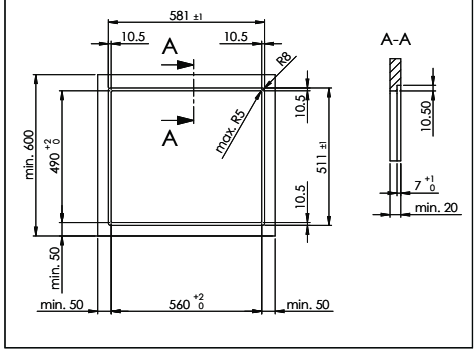

Planungshinweis: Belüftung für alle Samsung Kochfelder
[Z] Montagezubehör: siehe suter.ch
Conseil de planification: ventilation pour tous les tables de cuisson Samsung
[Z] Accessoires de montage: voir suter.ch

