Laufen Eleo

> Weblink



Modellreihe
Laufen Eleo

Artikel Nr.
40.003.031.00

Modell
Schwenkauslauf

Oberfläche
Pulverbeschichtung schwarz matt

Preis CHF
264.- exkl. MwSt

Produktbeschreibung

Energie-Etikette

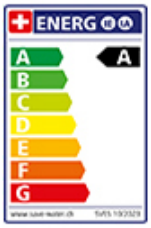

Schwenkbereich
90°

Durchflussmenge
6.90 (l / min (3bar))

Strahlarten
Normalstrahl

Anschlussart
Flexible Anschlussschläuche

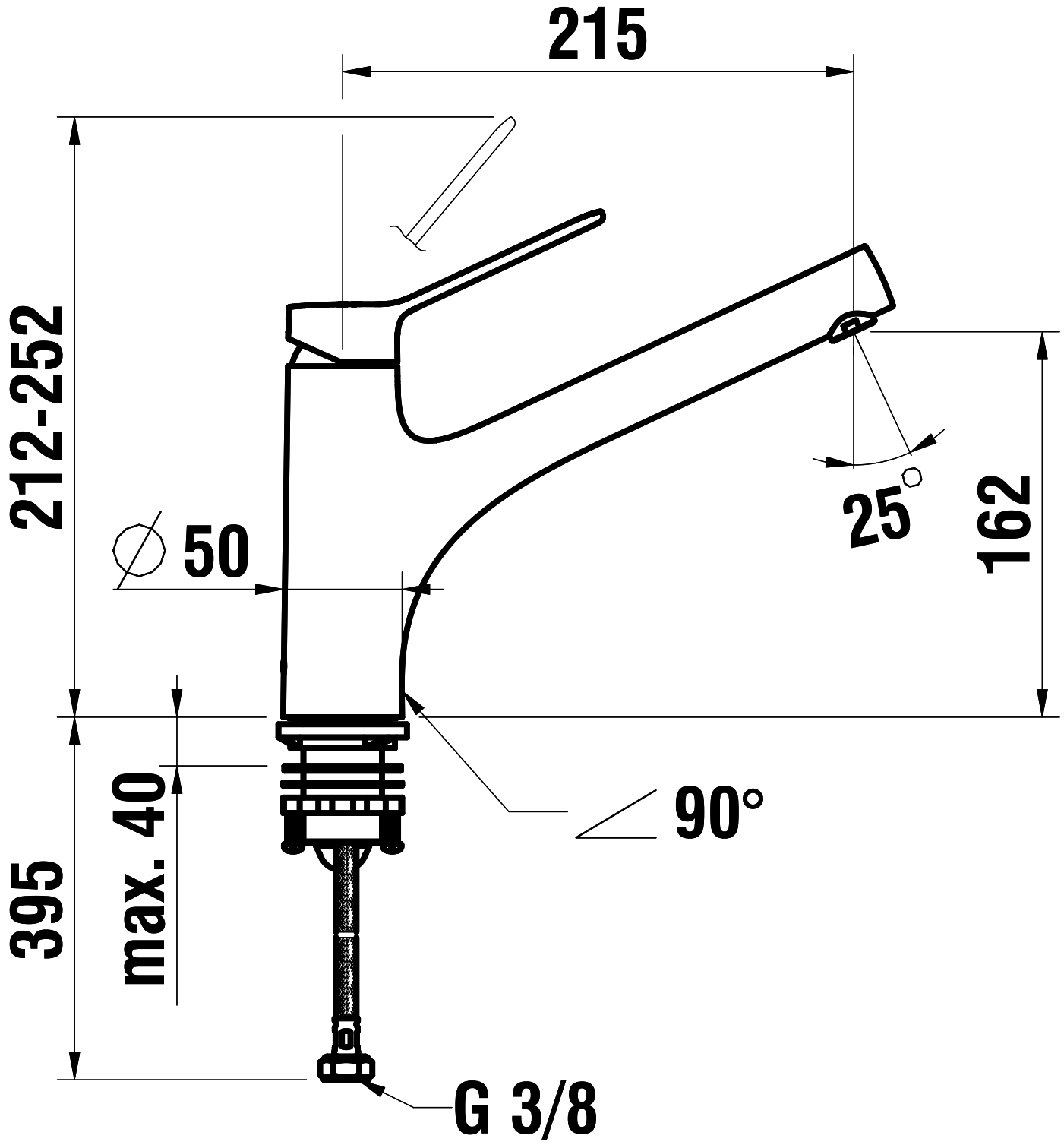
215
212-252
∅ 50
25°
162
max. 40
395
90°
G 3/8