Laufen Kiano

> Weblink



Modellreihe
Laufen Kiano

Artikel Nr.
40.003.033.00

Modell
Zugauslauf

Oberfläche
Edelstahl, massiv

Preis CHF
363.- exkl. MwSt

Produktbeschreibung

Energie-Etikette

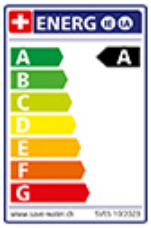

Schwenkbereich
120°

Durchflussmenge
7.90 (l / min (3bar))

Strahlarten
Normalstrahl

Auslaufart
Auslauf mit Nylonschlauch

Anschlussart
Flexible Anschlussschläuche

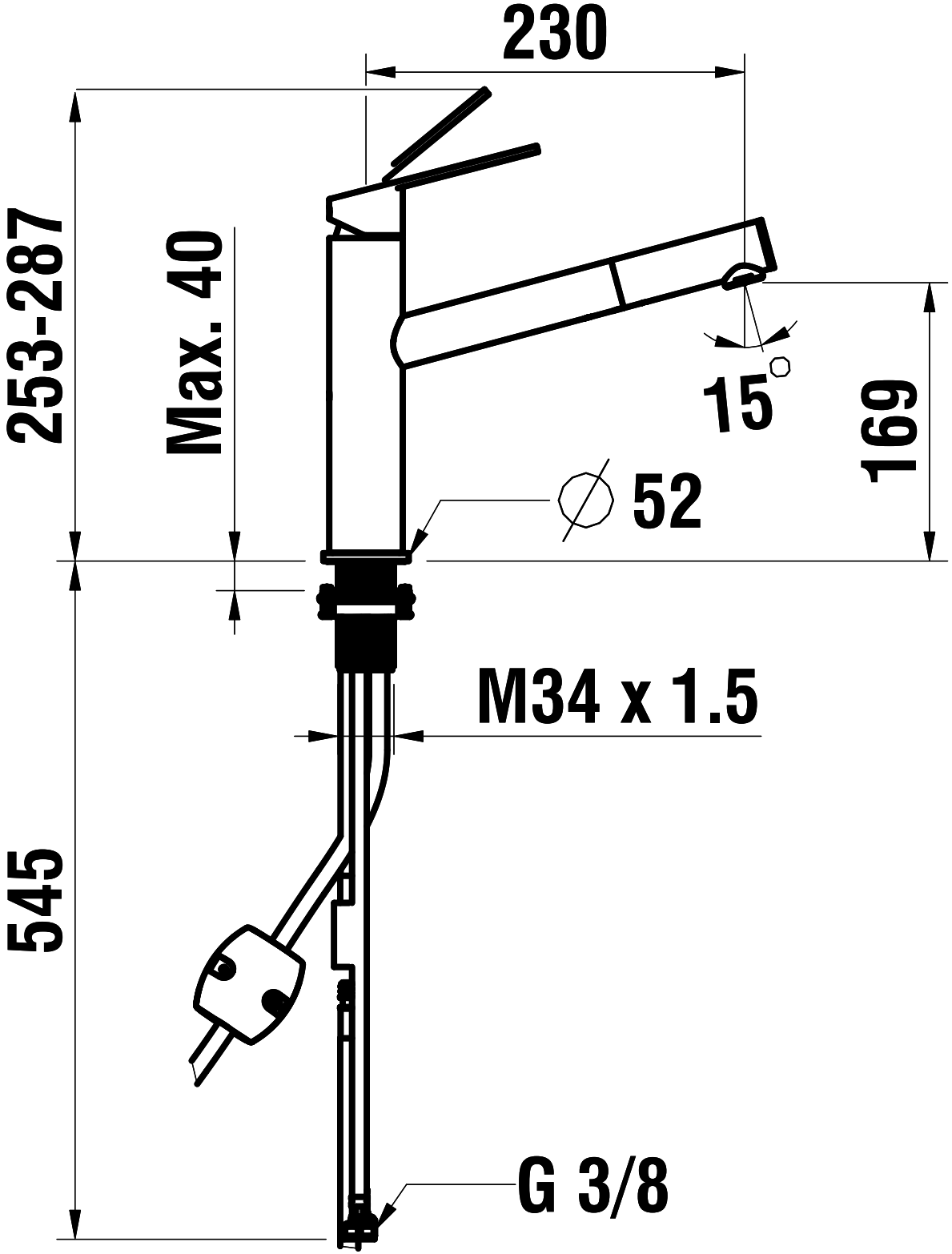
230
253-287
Max. 40
15°
169
⌀ 52
M34 x 1.5
545
G 3/8