Laufen Kiano

> Weblink



Modellreihe
Laufen Kiano

Artikel Nr.
40.003.034.00

Oberfläche
Edelstahl, massiv

Preis CHF
302.- exkl. MwSt

Produktbeschreibung

Energie-Etikette

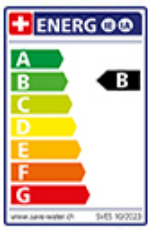

Schwenkbereich
150°

Durchflussmenge
11.60 (l / min (3bar))

Strahlarten
Normalstrahl

Anschlussart
Flexible Anschlussschläuche

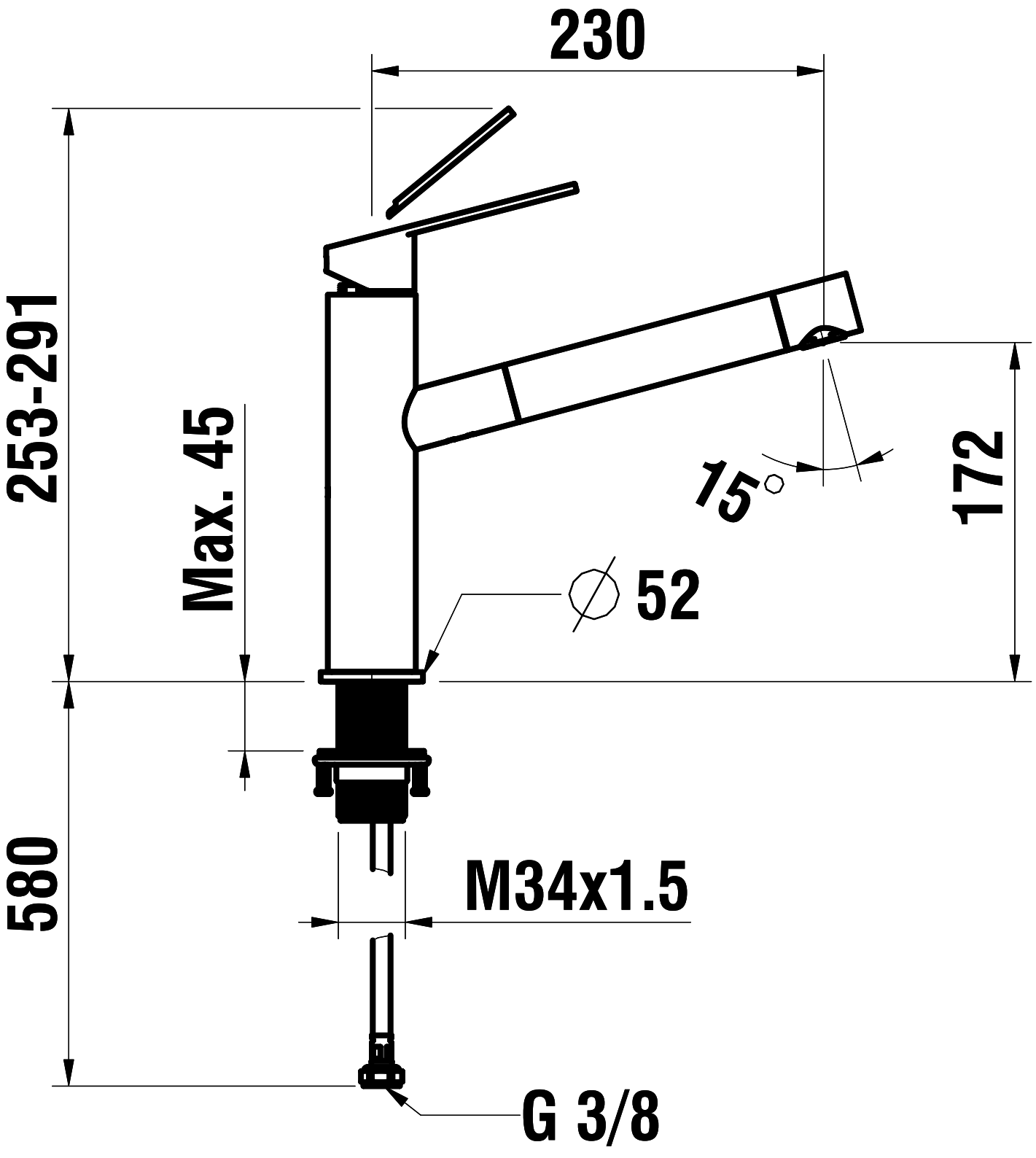
230
253-291
Max. 45
15°
172
⌀ 52
580
M34x1.5
G 3/8