Laufen Kiano

> Weblink



Modellreihe
Laufen Kiano

Version
Side Lever C

Artikel Nr.
40.003.035.00

Modell
Zugauslauf

Oberfläche
Edelstahl, massiv

Preis CHF
448.- exkl. MwSt

Produktbeschreibung

Energie-Etikette

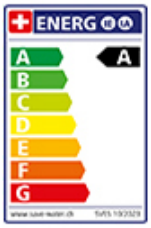

Schwenkbereich
180°

Durchflussmenge
7.70 (l / min (3bar))

Strahlarten
Normalstrahl

Auslaufart
Auslauf mit Nylonschlauch

Position des Griffhebels
Rechts

Anschlussart
Flexible Anschlussschläuche

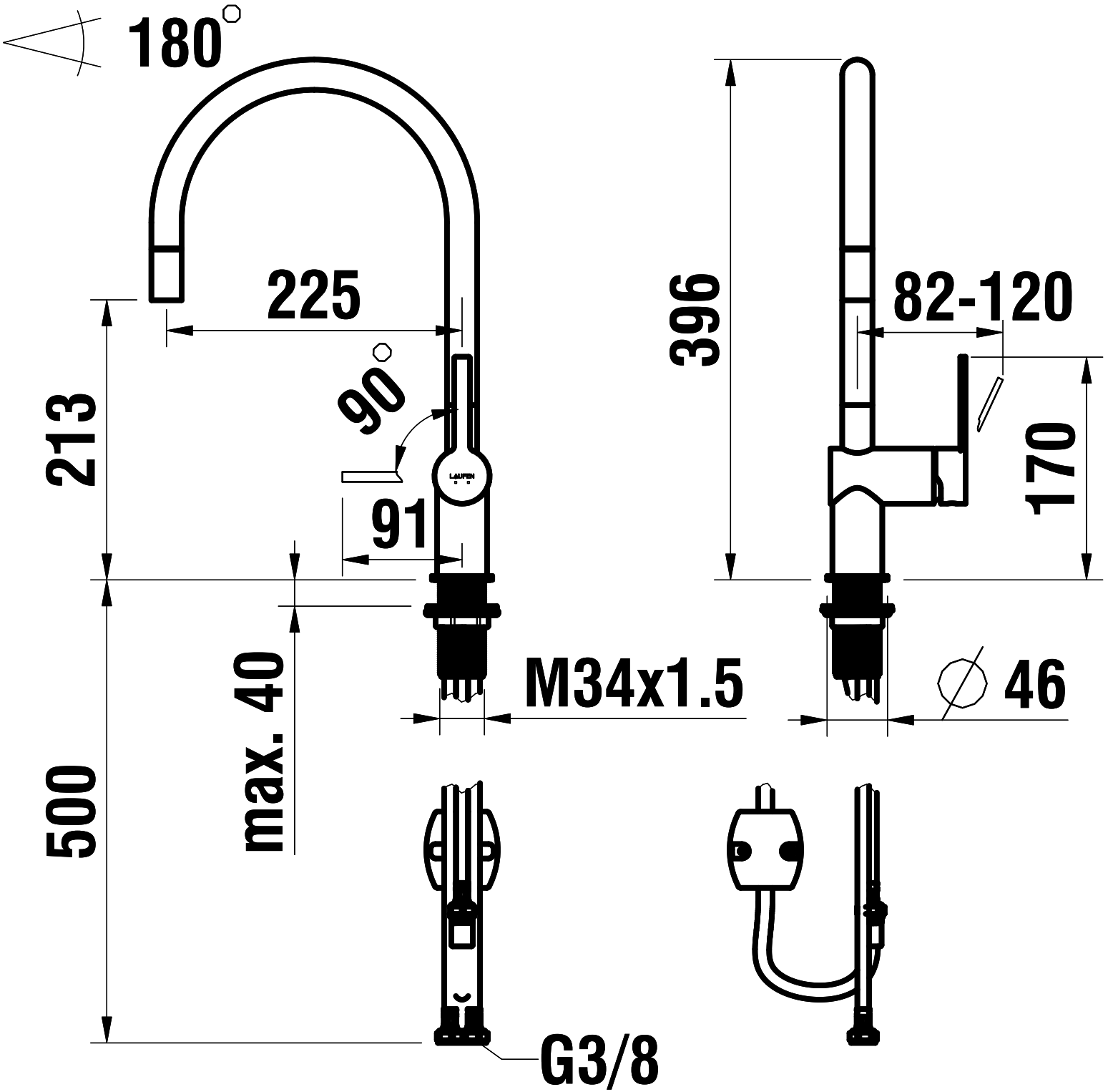
180°
225
213
90°
91
396
82-120
170
max. 40
500
M34x1.5
∅ 46
G3/8